CAGIVA motor S.p.A.

WMX 250/82

CATALOGO PEZZI DI RICAMBIO
PARTS CATALOG
CATALOGUE PIECES DE RECHANGE

INDICE - INDEX - INDEX - INHALTSVERZEICHNIS

Tavola - Drawing
Table - Bild

1 Attrezzi di assistenza - Service Tools - Outils d'assistance - Hilfsausrüstung.
2 Testa-cilindro-pistone-manovellismo - Cylinder head, cylinder, piston, crankshaft - Culasse, cylindre, piston vilebrequin - Zylinderkopf, zylinder, Kolben, Kurberwelle.
3 Raffreddamento - Cooling - Refroudissement - Wasserkühlung.
4 Basamento - Crankcase - Carter - Gehäuse.
5 Coperchi basamento - Crankcase covers - Couvercles carter - Gehäusedeckel
6 Avviamento - Starter - Démarrage - Anlasser.
7 Trasmissione primaria-Frizione - Primary drive, Clutch - Transmission primarie, Embrayage -Erster antrieb - Kupplung.
8 Cambio velocità - Transmission - Boîte de vitesse - Wechselgetriebe
9 Comando cambio - Shifter - Commande de vitesse - Gangschaltung
10 Parte elettrica - Ignition system - Parties électriques - Elektrische teile
11 Carburatore - Carburetor - Carburator - Vergaser
12 Aspirazione e filtro aria - Air box and filter - Aspiration et filtre - Ansaugen und filter
13 Telaio - Frame assembly - Châssis - Rahmen
14 Sospensione anteriore - Front fork assembly - Suspension AV - Teleskopgabel
15 Forcellone e sospensione posteriore - Swing arm and rear suspension - Fourche, suspension AR - Gabel, Hint. Aufhängung
16 Manubrio e comandi - Handlebar and controls - Guidon et commandes - Lenker und SteUerorgane
17 Comando freno posteriore - Rear brake control - Commande frein AR - Hint Bremse
18 Carenature, parafanghi, sella - Fenders and chain guard - Carenature, garde-boues - Verkleidung, Koftlügel und sattel
19 Serbatoio carburante - Gas tank - Reservoir carburant - Kroftstoffbehälter
20 Scarico - Exhaust system - Tuyau d'échappement - auspuffrohr
21 Ruota anteriore - Front wheel - Roue AV - Vorterrad
22 Ruota posteriore - Rear wheel - Roue AR - Hinterrad
23 Attrezzi - Tools - Outilis - Ausrüstungsteile

INFORMAZIONI GENERALI

Questo catalogo è stato preparato per richiedere con esattezza le parti di RICAMBIO del motociclo **WMX 250/82.**
Nelle ordinazioni indicare sempre e solamente:
1) il numero dei particolari seguito dalla descrizione;
2) il colore per i pezzi verniciati o comunque colorati;;
3) il numero d'identificazione (matricola) del motociclo.
Le indicazioni di destra e sinistra si riferiscono ai due lati della macchina rispetto al guidatore seduto in sella.

GENERAL INFORMATION

This catalog has been prepared for your convenience when ORDERING PARTS for **WMX 250/82.**
The following instructions should be followed very carefully when ordering parts:
1) indicate part number and description;
2) indicate colour for painted parts;
3) indicate V.I.N. number.
Right side and left side indicated in this catalog are referred to rider seating on motorcycle.

INFORMATIONS GENERALES

Ce catalogue a été préparé pour faciliter le client dans sa commande de pièces de RECHANGE pour les motocyclettes **WMX 250/82.**
Pour toute commande, indiquer toujours et soulements:
1) le numéro de la piece suivi de sa description;
2) la couleur des pièces peintes;
3) le numéro d'identification (matricule) de la motocyclette.
Les indications del droite e gauche se rapportent aux deux côtes de la motocyclette par rapport au conducteur assis sur la selle.

ALLGEMEINE INFORMATIONEN

Dieser Katalog wurde vorbereitet um die Möglichkeit zu geben, dass die ERSATZTEILE mit höchster Genauigkeit angefordet werdwn Können und zwar für das Motorrad **WMX 250/82.**
1) den Auftägen ist immer und nur folgendes anzugeben;
2) die Farbe für die lakierten Teile;
3) die Herstellungsnummer des Motorrades.
Die Angaben für rechts und links beziehen sich auf die beiden Seiten des Motorrades und zwar so gesehen, wie es der Fahrer sieht, wenn er im Sattel sitzt.

Dati indicativi soggetti a modifiche senza impegno di preavviso.
All data are subject to modification without prior notice.
Données indicatif sujet au modifications sans obligation de préavis.
Anderungen vorbehalte.

N.B. Il numero di matricola iniziale del motociclo WMX 250/82 è 9H 000001.
Initial part number of the motorcycle WMX 250/82 is 9H 000001.
Le primiere numéro de matricule de la motocyclette WMX 250/82 est 9H 000001.
Die nummer der anfangsmatrikel vom motorrad WMX 250/82 ist 9H 000001.

Emesso: MAGGIO 1982
Iussed: MAY 1982
Imprimé: MAI 1982
Herausgegeben: MAI 1982

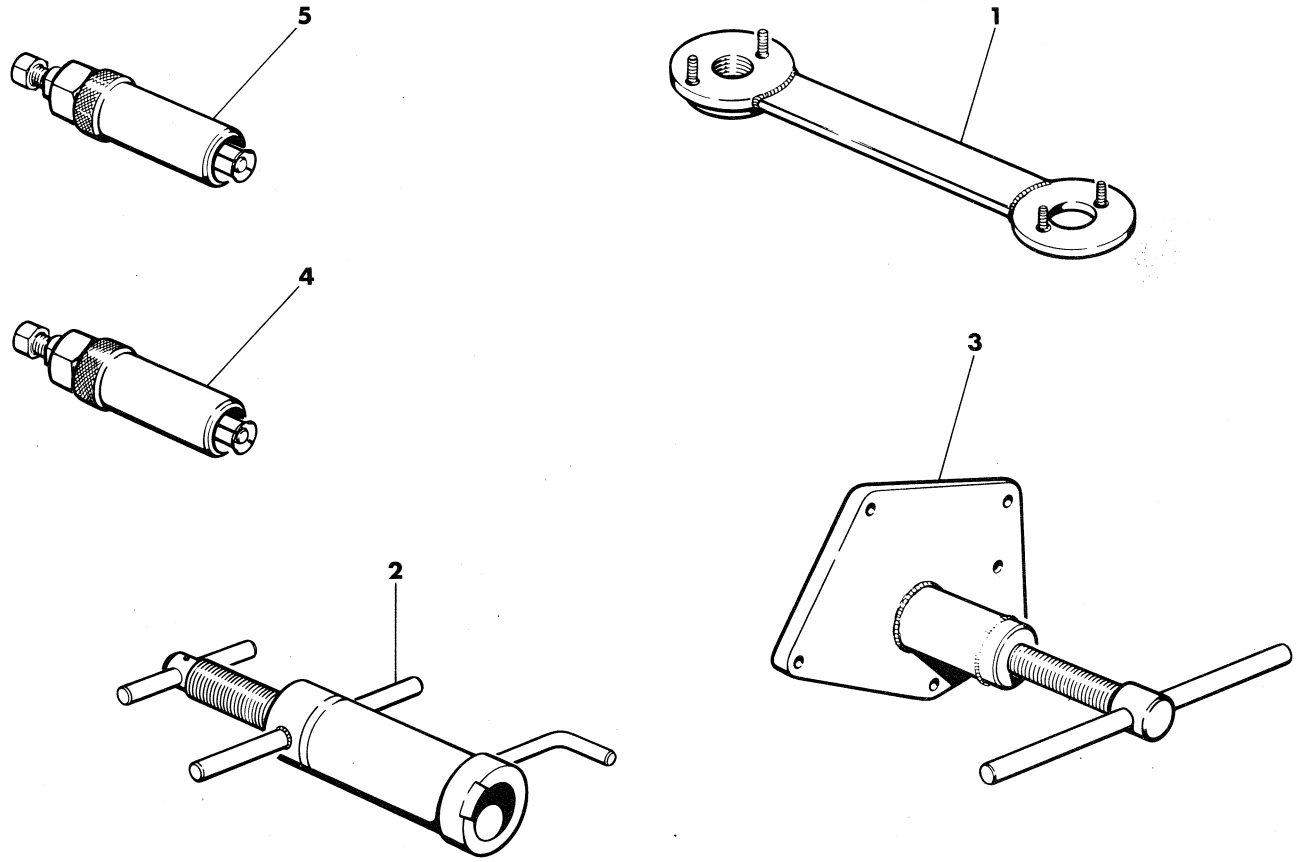

Index - No. Pos. - N.	Code N. Nr. Code N. Cod. Code Nr.	DENOMINAZIONE	NAME	DESIGNATION	BESHREIBUNG	Q.ty - Q.tà Q.te - M.ge	Validity Validità Validité Gultig
1	33046	Estrattore rotore accensione	Rotor puller	Extracteur rotor allumage	Auszieher rotor zündung	1	
2	33047	Attrezzo mont. alb. motore nel carter destro	Installing tool, Crankshaft right	Outil pour montage vilebrequin dans le demicarter D.	Werkzeug um kubelw ins rechts halbgehäuse zu montieren	1	
3	33048	Attrezzo separaz. semicarter e smont. alb. motore	Crankcase splitting tool and cranksheft disassembly	Outil pour demontage carters et vilebrequin	Werkzeug um Halbgeh	1	
4	33054	Estrattore boccola a rullini alb. pompa acqua	Puller needle bushing shaft waterpump	Extracteur coquille à aiguilles arbre pompe eau	Auszieher rollenlagers welle wasserpumpe	1	
5	33055	Estrattore boccola a rullini alb. primario	Main shaft needle bearing puller	Extracteur puor roulement à aguilles	Auszieher für nadelkafig	1	

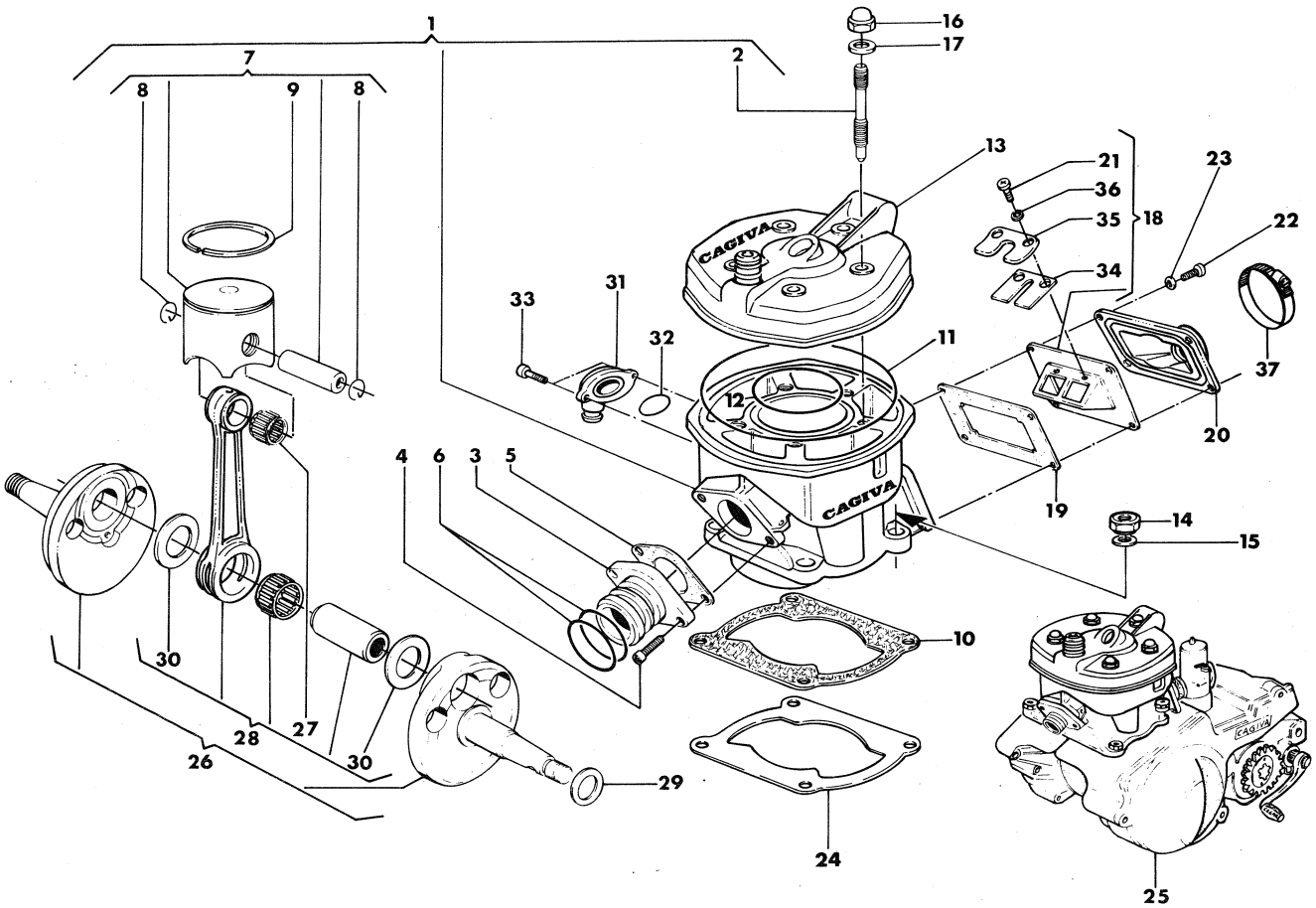

Index - No. Pos. - N.	Code N. Nr. Code N. Cod. Code Nr.	DENOMINAZIONE	NAME	DESIGNATION	BESHREIBUNG	Q.ty - Q.tà Q.te - M.ge	Validity Validità Validité Gultig
1	35168	Assieme cilindro	Cylinder assy	Cylindre compl.	Zylinder Kpl.	1	
2	36138	Prigioniero fiss. testa	Stud bolt	Goujon prisonnier	Stiftschraube	5	
3	35127	Raccordo tubo di scarico	Union	Raccord	Anschluss	1	
4	N2509-G22	Vite	Screw	Vis	Schraube	2	
5	35170	Guarnizione	Gasket	Joint	Dichtung	1	
6	31970	Anello di tenuta	Seal ring	Bague d'étanchéité	Dichtungsring	2	
7		Assieme pistone «MAHLE»:	Piston assy «MAHLE»:	Piston compl. «MAHLE»:	Kolben kpl. «MAHLE»:	1	
	35135/1	B: ∅ 66,94	B ∅ 66,94	B ∅ 66,94	B ∅ 66,94		
	35135/2	C: ∅ 66,95	C ∅ 66,95	C ∅ 66,95	C ∅ 66,95		
	35135/3	D: ∅ 66,96	D ∅ 66,96	D ∅ 66,96	D ∅ 66,96		
	35135/4	E: ∅ 66,97	E ∅ 66,97	E ∅ 66,97	E ∅ 66,97		
8	34358	Anellino ritegno spinotto	Circlip	Bague d'arret	Federring Kolben	2	
9	35171	Segmento	Piston ring	Segment	Ringpaar	1	
10	35172/5	Guarniz. base cilindro sp. 0,5 mm.	Gasket thick 0,5 mm.	Joint épaiss 0,5 mm.	Dichtung st. 0,5 mm.	1	
	35172/8	Guarniz. base cilindro sp. 0,8 mm.	Gasket thick 0,8 mm.	Joint épaiss 0,8 mm.	Dichtung st. 0,8 mm.	1	
	35172/10	Guarniz. base cilindro sp. 1,0 mm.	Gasket thick 1,0 mm.	Joint épaiss 1,0 mm.	Dichtung st. 1,0 mm.	1	
11	35173	Guarnizione OR esterna	''O''Ring	Joint ''O''	O-Ring	1	
12	35128	Guarnizione OR interna	''O''Ring	Joint ''O''	O-Ring	1	
13	35134	Testa motore	Cylinder head	Culasse	Zylinder Kopf	1	
14	N15008-G22	Dado	Nut	Ecrou	Mutter	4	
15	11276	Rosetta	Washer	Rondelle	Scheibe	4	
16	N15095-G22	Dado	Nut	Ecrou	Mutter	5	
17	31914	Rosetta	Washer	Rondelle	Scheibe	5	
18	34168	Valvola di aspirazione compl.	Inlet valve assy	Soupape d'aspiration compl.	Einlaßventil Kpl.	1	
19	31827	Guarnizione	Gasket	Joint	Dichtung	1	
20	35052	Raccordo	Union	Raccord	Anschluss	1	
21	35408	Vite	Screw	Vis	Schraube	6	
22	N2509-G22	Vite	Screw	Vis	Schraube	4	
23	N15504-G22	Rosetta	Washer	Rondelle	Scheibe	4	
24	36988	Guarniz. base cil. sp. 0,1 mm.	Gasket thick 0,1 mm.	Joint épaiss. 0,1 mm.	Dichtung st. 0,1 mm	1	

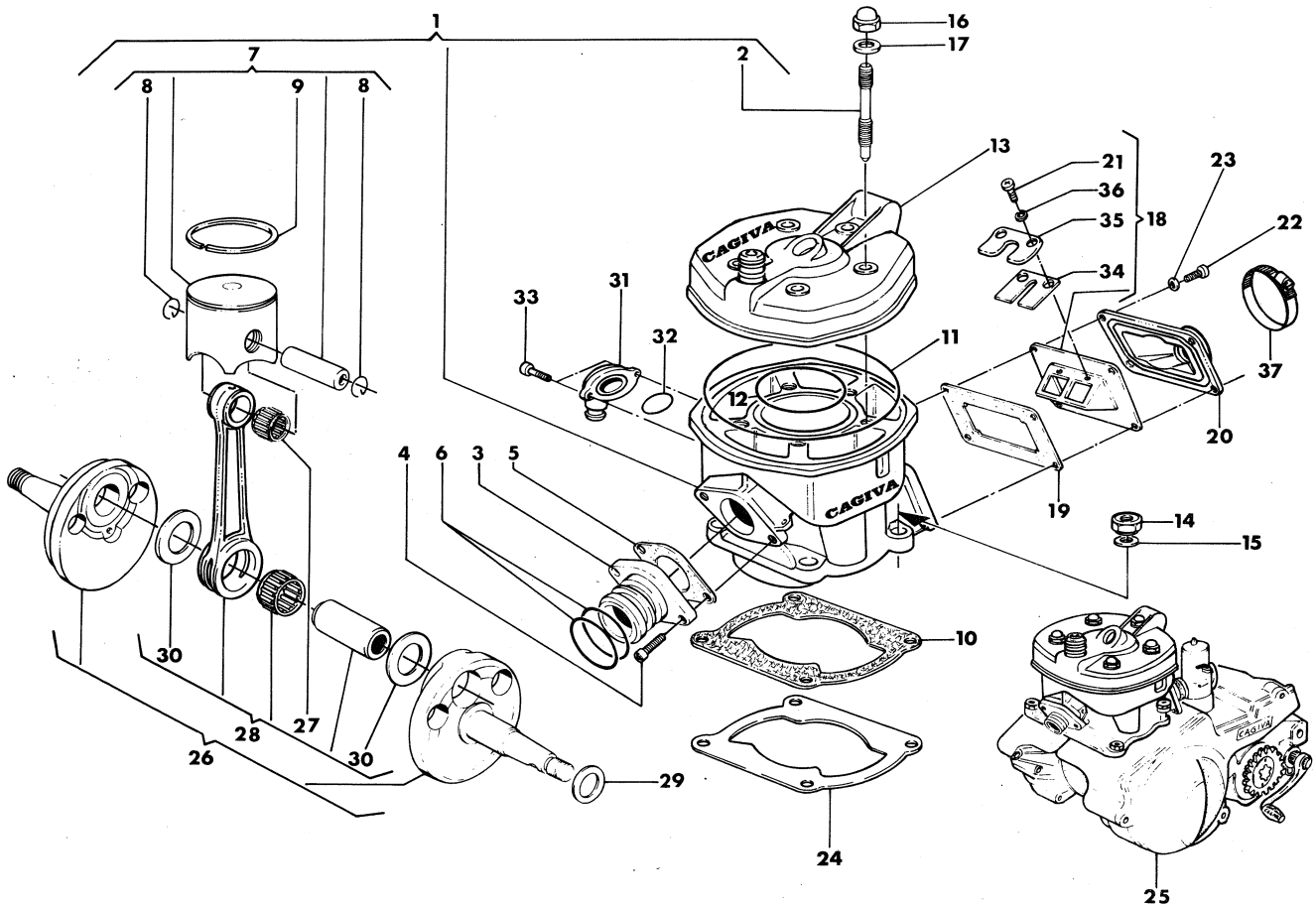

Index - No. Pos. - N.	Code N. Nr. Code N. Cod. Code Nr.	DENOMINAZIONE	NAME	DESIGNATION	BESHREIBUNG	Q.ty - Q.tà Q.te - M.ge	Validity Validità Validité Gultig
25	35178	Motore completo di carburatore, leva avviamento, comando cambio e frizione	Engine assy with carburetor, starting lever, gearbox and clutch control	Moteur compl. de carburateur, levier demarrage, commande changement de vitesse et friction	Motor mit vergaser, Anlasser Gang-Hebel und Kupplung Kpl.	1	
26	35131	Assieme albero motore	Crankshaft assy	Vilebrequin compl.	Kurbelwelle Kpl.	1	
27	21929	Gabbia piede di biella	Needle bearing	Roulement a aiguille	Nadelkafig	1	
28	34790	Biella motore completa	Connecting rod assy	Bielle compl.	Pleuelstange Kpl.	1	
29		Rondella rasamento sp.	Washer crankshaft thrust	Rondelle d'épaulement	Anlaufscheibe	1	
	11794/3	0,3 mm	0,3 mm	0,3 mm	0,3 mm		
	11794/4	0,4 mm	0,4 mm	0,4 mm	0,4 mm		
	11794/5	0,5 mm	0,5 mm	0,5 mm	0,5 mm		
	11794/6	0,6 mm	0,6 mm	0,6 mm	0,6 mm		
30	20682	Rondella di rasamento	Washer crankshaft	Rondelle d'épaulement	Anlaufscheibe	2	
31	33154	Raccordo mand. acqua nel cilindro	Union	Raccord	Anschluss	1	
32	29074	Anello OR	'O' Ring	Joint 'O'	O-Ring	1	
33	N7335/G22	Vite	Screw	Vis	Schraube	2	
34	33895	Lamella	Plate	Lamelle	Lamelle	2	
35	35407	Piastrina fermo corsa lamella	Plate	Plaque	Platte	2	
36	N15533-G22	Rosetta elastica	Spring washer	Rondelle elastique	Federscheibe	6	
37	27521	Fascetta	Clamp	Collier	Schelle	1	
—	36423	Gruppo guarnizioni ed anelli di tenuta motore	Seal set	Serie joint	Dichtungsgruppe	1	

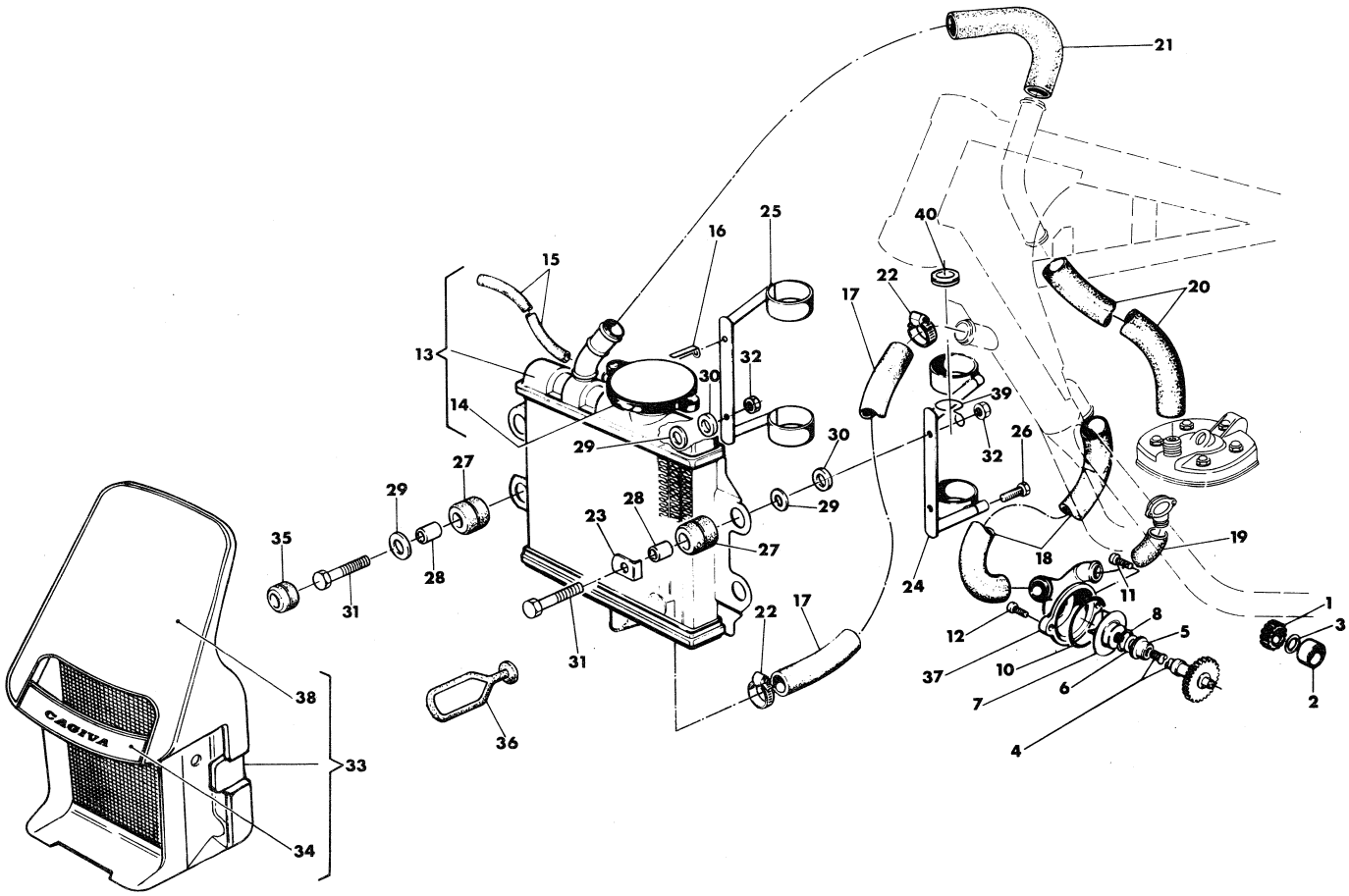

Index - No. Pos. - N.	Code N. Nr. Code N. Cod. Code Nr.	DENOMINAZIONE	NAME	DESIGNATION	BESHREIBUNG	Q.ty - Q.tà Q.te - M.ge	Validity Validità Validité Gultig
1	31753	Pignone com. alb. rinvio pompa Z=18	Pinion Z=18	Pignon Z=18	Ritzel Z=18	1	
2	31754	Distanziale	Spacer	Entretoise	Abstandstuck	1	
3	26884	Anello OR	''O''Ring	Joint ''O''	O-Ring	1	
4	31755	Albero rinvio com. pompa Z=32	Shaft Z=32	Arbre Z=32	Welle Z=32	1	
5	30854	Distanziale	Spacer	Entretoise	Abstandstuck	1	
6	23108	Anello OR	'O' Ring	Joint 'O'	O-Ring	1	
7	31698	Girante	Rotor	Couronne	Windrad	1	
*8	28960/03	Rosetta di rasamento	Washer crankshaft thrust	Rondelle d'épaulement esp:	Anlaufscheibe St.:	1	
10	19965	Anello OR	''O''Ring	Joint ''O''	O-Ring	1	
11	N2510-G22	Vite	Screw	Vis	Schraube	1	
12	N2523-G22	Vite	Screw	Vis	Schraube	1	
13	31757	Radiatore	Radiator	Radiateur	Kühler	1	
14	32478	Tappo	Plug	Bouchon	Verchlus	1	
15	32479	Tubetto sfiato	Breather pipe	Soupiral	Abluftrohre	1	
16	24319	Piastrina	Plate	Plaque	Platte	2	
17	36987	Condotto di ritorno dal rad. al telaio	Line	Conduite	Rohr	1	
18	32481	Condotto di ritorno dal telaio alla pompa	Line	Conduite	Rohr	1	
19	35104	Condotto di mandata dalla pompa al cilindro	Line	Conduite	Rohr	1	
20	34604	Condotto di mandata dalla testa al telaio	Line	Conduite	Rohr	1	
21	33574	Condotto di mandata dal telaio al radiatore	Line	Conduite	Rohr	1	
22	22613	Fascetta	Clamp	Collier	Rohrring	10	
23	36328	Piastrina superiore	Upper Plate	Plaquette	Dichtungsring	2	
24	33629	Supporto sin. radiatore	Support left.	Support G.	Lagerung L.	1	
25	33630	Supporto destro radiatore	Support Right	Support D.	Lagerung R.	1	
26	N2511-G22	Vite	Screw	Vis	Schraube	4	
27	32140	Gommino antivibrante	Damper	Tampon	Gummimuffer	4	
28	33238	Bussola	Buchse	Doville	Büchse	4	
29	32319	Rosetta	Washer	Rondelle	Scheibe	6	
30	18153	Distanziale sup. e inf.	Spacer	Entretoise	Distanzstück	4	
31	N1089-G22	Vite	Screw	Vis	Schraube	4	
32	14868	Dado	Nut	Ecrou	Mutter	4	
33	35575	Portanumero anteriore compl.	Front number holder assy	Porte numero av. compl.	Vord halter Kpl.	1	
34	36385	Decalcomania	Decalcomanie	Decalcomanie	Streifen	2	

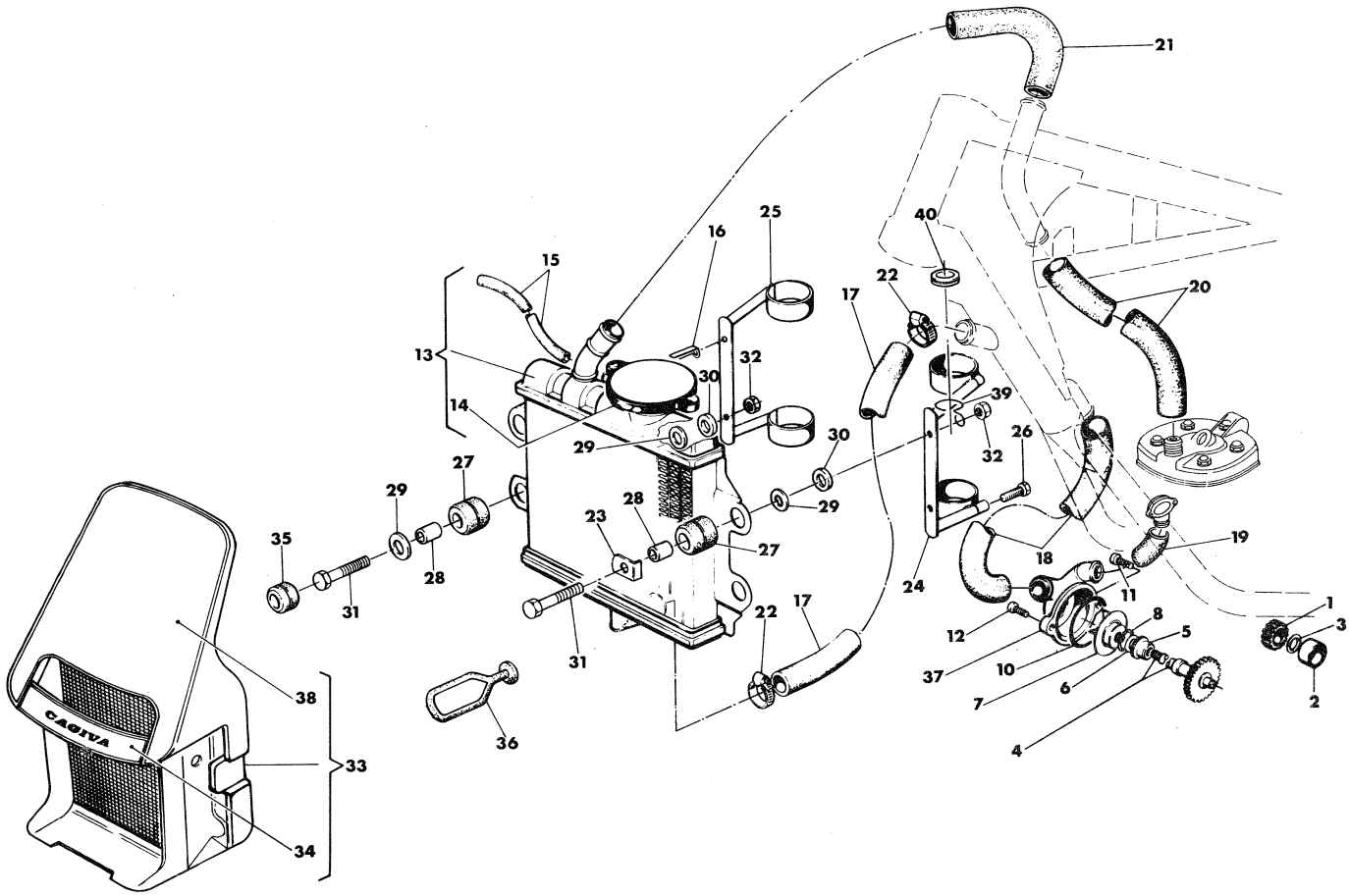

Index - No. Pos. - N.	Code N. Nr. Code N. Cod. Code Nr.	DENOMINAZIONE	NAME	DESIGNATION	BESHREIBUNG	Q.ty - Q.tà Q.te - M.ge	Validity Validità Validité Gultig
35	N23029	Antivibrante inferiore	Damper bushing	Element antivibrant	Vibrierschtzelement	2	
36	31981	Gancio elastico	Hook	Crochet	Haken	2	
37	33153	Corpo pompa acqua	Body	Corp	Pumpenstiefol	1	
38	36384	Decalcomania	Decalcomanie	Decalcomanie	Streifen	1	
39	36457	Sostegno sup. per anello guida trasmissione	Holder	Support	Halter	1	
40	34888	Anello guida trasmissione	Ring	Bague	Ring	1	

*: Se necessaria.
*: If necessary.
*: Si necessaire.
*: Nöting.

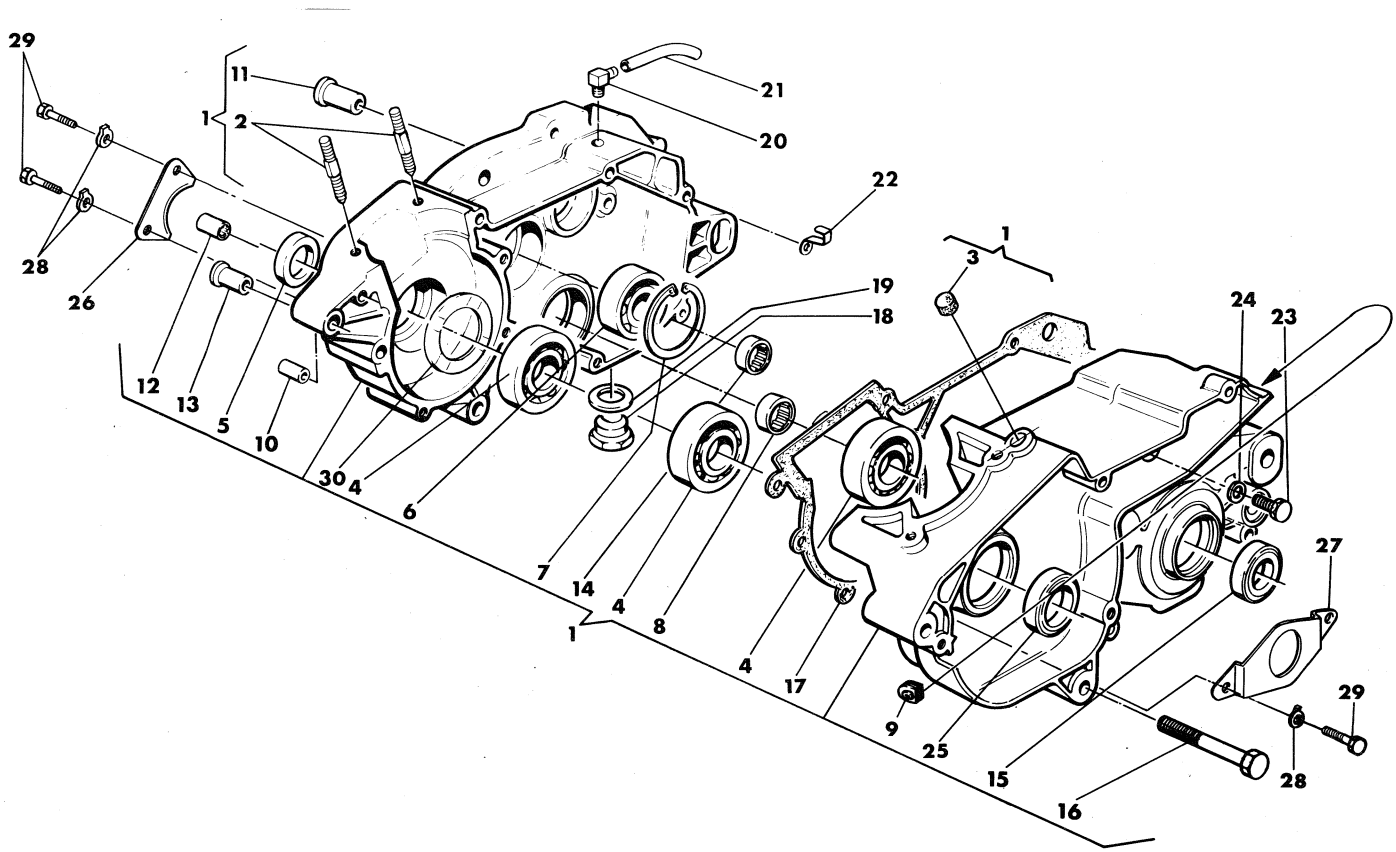

Index - No. Pos. - N.	Code N. Nr. Code N. Cod. Code Nr.	DENOMINAZIONE	NAME	DESIGNATION	BESHREIBUNG	Q.ty - Q.tà Q.te - M.ge	Validity Validità Validité Gultig
1	35182	Carter accoppiati completi	Crankcase assy	Carters assemblés compl.	Kurbelgehause Kpl.	1	
2	33143	Prigioniero ant. e post.	Front and rear stud bolt	Prisonnier av. et arr.	Vorter und Hinterstiftshraube	4	
3	35049	Tappo	Plug	Bouchon	Verschluss	1	
4	24947	Cuscinetto alb. motore e alb. second. lato sinistro	Bearing	Roulement	Lager	3	
5	30728	Anello di tenuta	Seal ring	Bague d'étanchéité	Dichtungsring	1	
6	27589	Cuscinetto alb. primario	Bearing	Roulement	Lager	1	
7	N21272-G0	Anello elastico	Circlip	Bague d'arrét	Federring	1	
8	36440	Cuscinetto a rullini alb. secondario	Bearing	Roulement	Lager	1	
9	35100	Tappo	Plug	Bouchon	Verschluss	1	
10	7719	Bussola	Bushing	Douille	Buchse	4	
11	30967	Bussola	Bushing	Douille	Buchse	2	
12	31748	Boccola a rullini alb. pompa	Needle bearing	Roulement a aiguilles	Nadel Kafig	1	
13	31717	Bussola	Bushing	Douille	Buchse	4	
14	24951	Boccola a rullini alb. primario	Needle bearing	Roulement a aiguilles	Nadel Kafig	1	
15	36357	Anello di tenuta	Seal ring	Bague d'étanchéité	Dichtungsring	1	
16	N2515-G22	Vite	Screw	Vis	Schraube	10	
17	35187	Guarnizione	Gasket	Joint	Dichtung	1	
18	11524	Tappo scarico olio	Plug	Bouchon	VerSchluSs	1	
19	6725/3	Rosetta di tenuta	Gasket	Joint	Dichtung	1	
20	19620	Raccordo sfiato	Union	Raccord	Anschluss	1	
21	32485	Tubetto	Tube	Tuyau	Rohr	1	
22	24319	Piastrina	Plate	Plaque	Platte	1	
23	N1537-G22	Vite foro int. folle	Screw	Vis	Schraube	1	
24	N15587	Rosetta di tenuta	Washer	Rondelle	Dichtring	1	
25	32389	Anello di tenuta	Seal ring	Bague d'étanchéité	Dichtungsring	1	
26	33312	Piastrina per paraolio lato destro	Plate	Plaque	Platte	1	
27	33313	Piastrina per paraolio lato sinistro	Plate	Plaque	Platte	1	
28	8146	Rosetta di sicurezza	Washer	Rondelle	Dichtring	4	
29	N1077-G22	Vite	Bolt	Vis	Schraube	4	
30	33311	Rosetta	Washer	Rondelle	Dichtring	2	

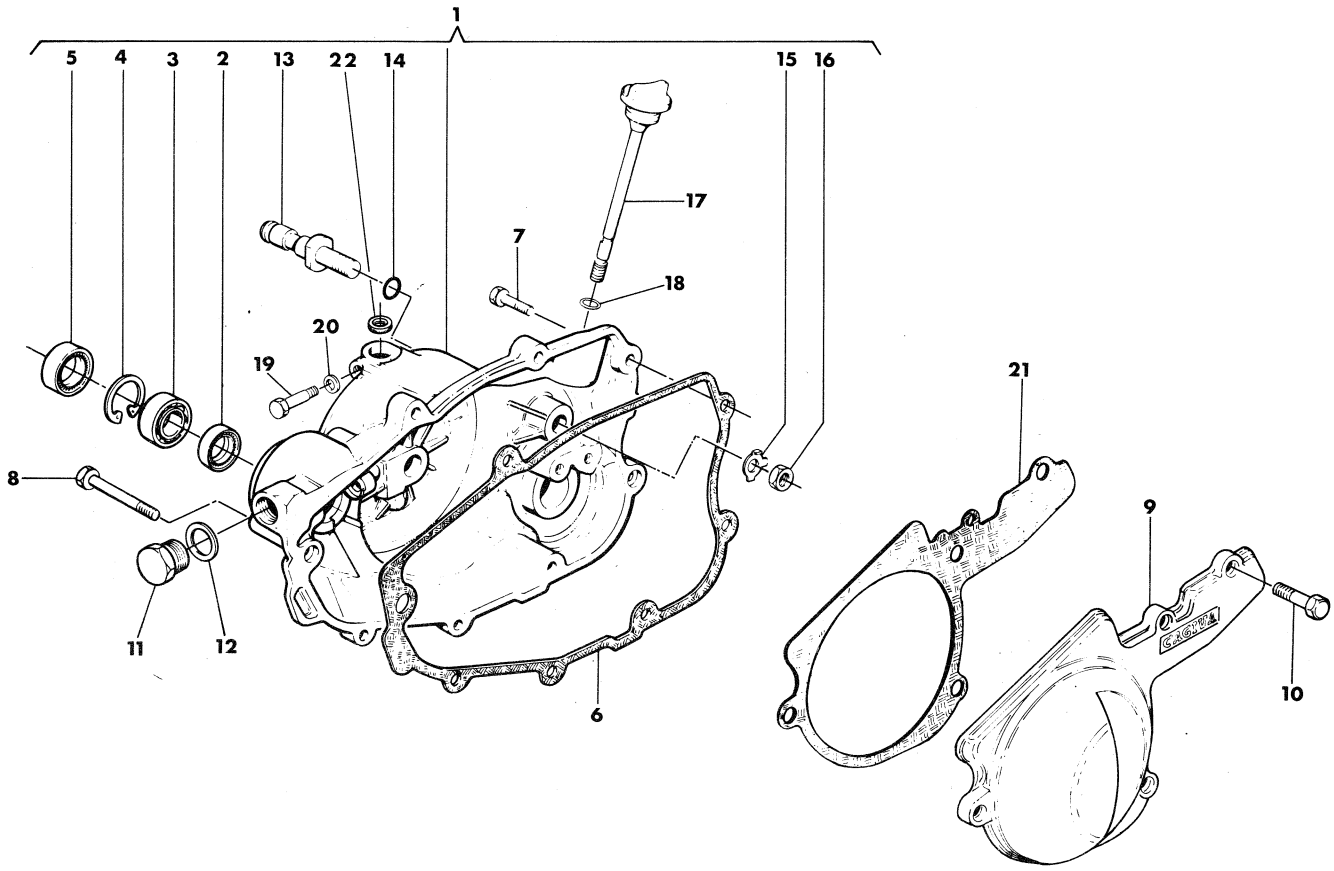

Index - No. Pos. - N.	Code N. Nr. Code N. Cod. Code Nr.	DENOMINAZIONE	NAME	DESIGNATION	BESHREIBUNG	Q.ty - Q.tà Q.te - M.ge	Validity Validità Validité Gultig
1	36386	Ass. coperchio destro	Cover right	Couvercle D.	Deckel R.	1	
2	22946	Anello di tenuta	Seal ring	Bague d'étanchéité	Dichtungsring	1	
3	21254	Cuscinetto	Bearing	Roulement	Lager	1	
4	N21261-G0	Anello Seeger	Circlip	Bague d'arrét	Federring	1	
5	32390	Anello di tenuta	Seal ring	Bague d'étanchéité	Dichtungsring	1	
6	31752	Guarnizione	Gasket	Joint	Dichtung	1	
7	N2510-G22	Vite	Screw	Vis	Schraube	6	
8	N2512-G22	Vite	Screw	Vis	Schraube	1	
9	35009	Coperchio sinistro	Cover left	Couvercle G.	Deckel L.	1	
10	N7335-G22	Vite	Screw	Vis	Schraube	4	
11	31817	Tappo per foro rinvio contagiri	Plug	Bouchon	Verschluss	1	
12	N15599	Rosetta di tenuta	Washer	Rondelle	Dichtring	1	
13	34160	Perno rot. leva freno post.	Pin	Pivot	Stift	1	
14	23108	Anello OR	«O» Ring	Joint «O»	«O» Ring	1	
15	32175	Rosetta di sicurezza	Washer	Rondelle	Dichtring	1	
16	N15066-G0	Dado	Nut	Ecrou	Mutter	1	
17	31819	Tappo carico olio	Plug	Bouchon	Verschluss	1	
18	27960	Rosetta di tenuta	Washer	Rondelle	Dichtring	1	
19	31388	Vite di fermo per alb. com. cremagliera	Screw	Vis	Schraube	1	
20	N15580	Rosetta di tenuta	Washer	Rondelle	Dichtring	1	
21	35045	Guarnizione	Gasket	Joint	Dichtung	1	
22	33780	Anello di tenuta	Seal ring	Bague d'etancheité	Dichtungsring	1	

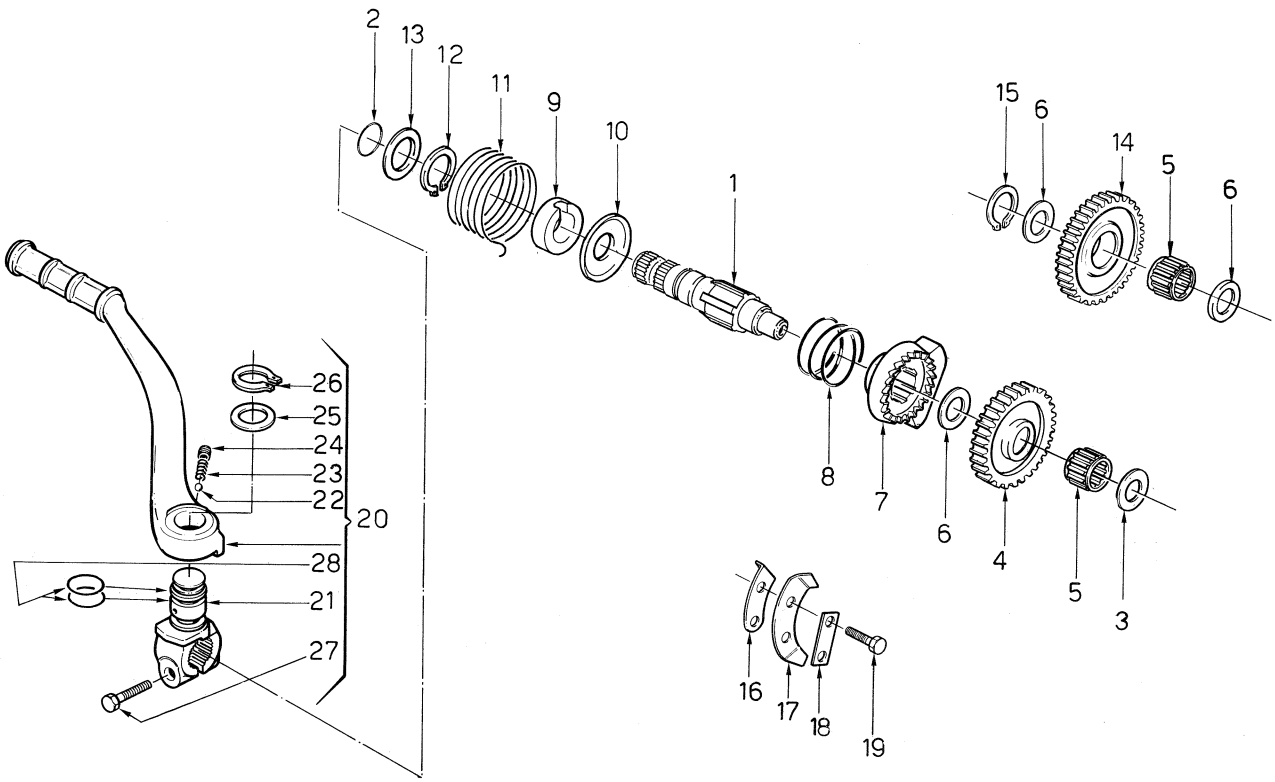

Index - No. Pos. - N.	Code N. Nr. Code N. Cod. Code Nr.	DENOMINAZIONE	NAME	DESIGNATION	BESHREIBUNG	Q.ty - Q.tà Q.te - M.ge	Validity Validità Validité Gultig
1	36379	Albero com. avviamento	Starter crank shaft	Arbre de démarrage	Kickstarterwelle	1	
2	36380	Anello di tenuta	Seal ring	Bague d'étanchéité	Dichtungsring	1	
3	4551/10	Rosetta di rasam.sp. 1,0 mm.	Washer thrust thick 1,0 mm.	Rondelle d'épaulement	Anlaufscheibe St. 1,0 mm.	1	
4	31761	Ingranaggio con cricchetto Z=27	Gear Z=27	Engrenage Z=27	Zahnrad Z=27	1	
5	22375	Gabbia a rullini	Needle bearing	Roulement a aiguilles	Nadelkafig	2	
6	4553/60	Rosetta di rasam. sp. 0,6 mm.	Washer thrust thick 0,6 mm.	Rondelle d'épaulement esp 0,6 mm.	Anlaufscheibe St. 0,6 mm.	3	
7	24905	Manicotto scorrevole	Ratchet starter	Manchon	Muffe	1	
8	31762	Molla	Spring	Ressort	Feder	1	
9	31763	Distanziale	Spacer	Entretoise	Abstandsstuck	1	
10	31795	Rosetta di spallamento	Washer	Rondelle	Dichtring	1	
11	31764	Molla ritorno leva	Spring	Ressort	Feder	1	
12	N21206-G0	Anello Seeger	Circlip	Bague d'arrét	Federring	1	
13	10904/10	Rosetta di spallamento sp. 1,0 mm	Washer thrust thick 1,0 mm	Rondelle d'épaul. esp. 1,0 mm	Anlaufscheibe St. 1,0 mm	1	
14	31765	Igranaggio di rinvio Z=28	Gear Z=28	Engrenage Z=28	Zahnrad Z=28	1	
15	N21204-G0	Anello Seeger	Circlip	Bague d'arrét	Federring	1	
16	31695	Piastrina fine corsa	Plate	Plaque	Platte	1	
17	31696	Piastrina disinnesto	Plate	Plaque	Platte	1	
18	20474	Piastrina di sicurezza	Safety washer	Plaque	Platte	1	
19	N1081-G22	Vite	Screw	Vis	Schraube	2	
20	33324	Leva avviamento completa	Starter crank assy	Levier compl.	Hebel Kpl.	1	
21	33325	Morsetto	Clamp	Eton	Klamme	1	
22	N21507	Sfera	Ball	Bille	Kugel	1	
23	32203	Molla	Spring	Ressort	Feder	1	
24	32204	Vite senza testa	Screw	Vis	Schraube	1	
25	32205	Rondella	Washer	Rondelle	Scheibe	1	
26	N21206-G0	Anello elastico	Circlip	Bague d'arret	Federring	1	
27	N1142-G22	Vite fiss. leva	Screw	Vis	Schraube	1	
28	22551	Anello OR	«O» Ring	Joint «O»	«O» Ring	2	

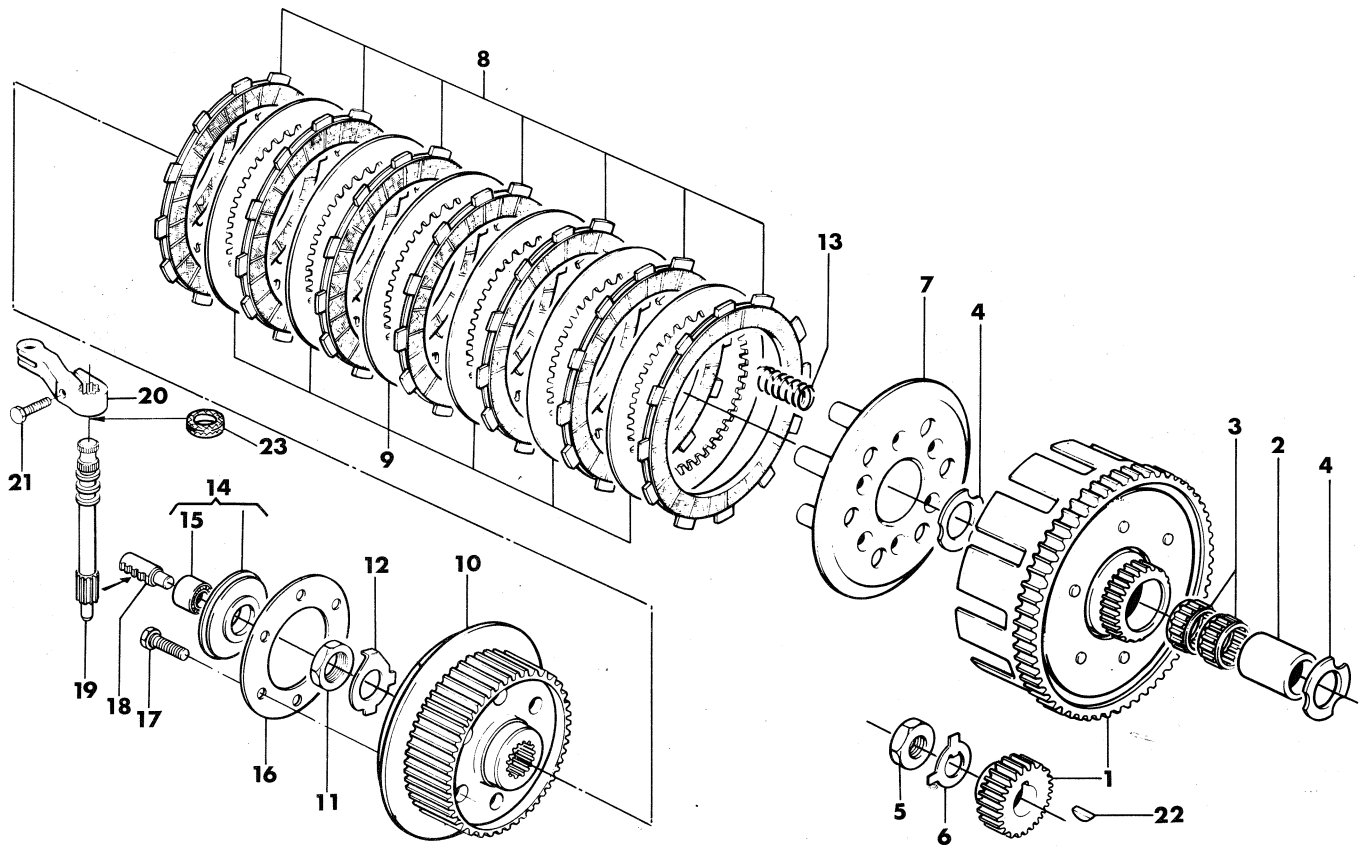

Index - No. Pos. - N.	Code N. Nr. Code N. Cod. Code Nr.	DENOMINAZIONE	NAME	DESIGNATION	BESHREIBUNG	Q.ty - Q.tà Q.té - M.ge	Validity Validità Validité Gultig
1	35188	Coppia trasm. primaria	Set of matched primary	Engrenages trans. pr.	Stirnraderpaar	1	
2	24983	Distanziale ingr. condotto	Spacer	Entretoise	Abstandsstuck	1	
3	25044	Gabbia a rullini	Needle bearing	Roulement a aiguilles	Nadelkafig	2	
4	24984	Rosetta di spallamento	Washer	Rondelle	Dichtring	2	
5	19627	Dado	Nut	Ecrou	Mutter	1	
6	31739	Rosetta di sicurezza	Washer	Rondelle	Dichtring	1	
7	31813	Disco premifrizione	Plate	Disque	Platte	1	
8	33727	Disco conduttore	Plate	Disque	Platte	7	
9	31381	Disco condotto	Plate	Disque	Platte	6	
10	31814	Mozzo portadischi	Clutch hub assy	Moyeu porte-disques	Scheibenhatternabe	1	
11	3170	Dado	Nut	Ecrou	Mutter	1	
12	29089	Rosetta di sicurezza	Washer	Rondelle	Dichtring	1	
13	36229	Molla frizione	Spring	Ressort	Feder	6	
14	35109	Assieme spingimolle	Pressure spring	Serre ressort	Druckfeder	1	
15	35106	Cuscinetto	Bearing	Roulement	Lager	1	
16	31830	Disco ritegno molle	Plate	Disque	Platte	1	
17	30820	Vite	Screw	Vis	Schraube	6	
18	31485	Cremagliera com. frizione	Rack	Cremaillere	Zahnstange	1	
19	33781	Albero com. cremagliera	Shaft	Arbre	Welle	1	
20	34968	Leva com. cremagliera	Lever	Levier	Lasche	1	
21	N1081-G22	Vite	Washer	Rondelle	Dichtring	1	
22	N21007	Linguetta americana	Key	Clavette	Keil	1	
23	33759	Anello in feltro	Feltseal	Bague en Fêtre	Filzring	1	

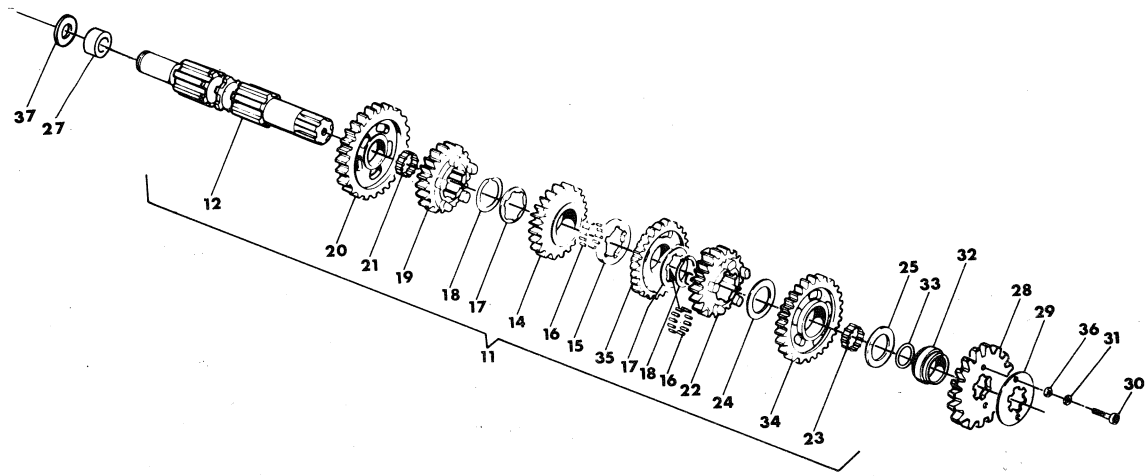

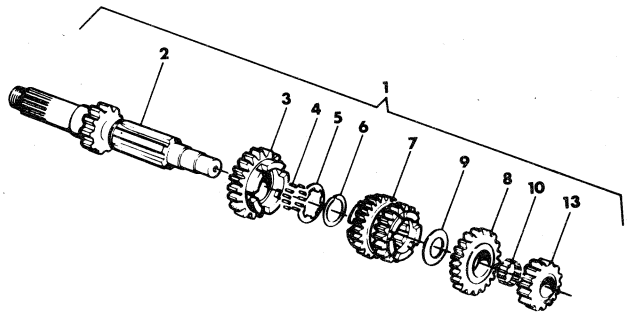

Index - No. Pos. - N.	Code N. Nr. Code N. Cod. Code Nr.	DENOMINAZIONE	NAME	DESIGNATION	BESHREIBUNG	Q.ty - Q.tà Q.te - M.ge	Validity Validità Validité Gultig
1	35489	Assieme albero primario	Main shaft assy	Ensemble arbre prim.	Abtriebswelle Kpl.	1	
2	31767	Albero primario Z=11	Main shaft Z=11	Arbre prim. Z=11	Welle Z=11	1	
3	33170	Ingran. sesta vel. A.P. Z=20	Gear, main shaft 6 th Z=20	Pignon 6éme A.P. Z=20	Stirnrad 6 Z=20	1	
4	25138	Rullino	Roller	Aiguille	Rolle	25	
5	23736	Rosetta di rasamento	Washer	Rondelle	Dichtring	1	
6	31768	Anello Seeger	Circlip	Bague d'arret	Federring	1	
7	33171	Ingran. scorr. 3° Z=15 e 4° vel. Z=20 A.P.	Gear, main shaft 3rd Z=15 and 4th Z=20	Pignon 3éme A.P. Z=15 et 4éme A.S. Z=20	Stirnrad 3 Z=15 -4 Z=20	1	
8	33172	Ingran. Quinta vel. A.P. Z=19	Gear, main shaft 5th Z=19	Pignon 5éme A.P. Z=19	Stirnrad 5 A.W. Z=19	1	
9	31769	Rosetta di rasamento	Washer	Rondelle	Dichtring	1	
10	22121	Gabbia a rullini	Needle bearing	Roulement a aiguille	Nadelkafig	1	
11	35123	Assieme albero secondario	Countershaft assy	Ensemble arbre secondaire	Nebenwelle kpl.	1	
12	31771	Albero secondario	Countershaft	Arbre secondaire	Nebenwelle	1	
13	35487	Ingran. seconda vel. A.P. Z=14	Gear, main shaft 2nd Z=14	Pignon 2éme A.P. Z=14	Stirnrad 2 N.W. Z=14	1	
14	31672	Ingran. Quarta vel. A.S. Z=25	Gear, counter shaft 4th Z=25	Pignon 4éme A.S. Z=25	Stirnrad 4 N.W. Z=25	1	
15	31679	Distanziale	Spacer	Entretoise	Abstandsstuck	1	
16	N21546	Rullino	Roller	Aiguille	Rolle	56	
17	26176	Rosetta di rasamento	Washer	Rondelle	Dichtring	2	
18	31772	Anello Seeger	Circlip	Bague d'arrét	Federring	2	
19	33175	Ingran. sesta vel. A.S. Z=20	Gear, counter shaft 6 th Z=20	Pignon 6 éme A.S. Z=20	Stirnrad 6 N.W. Z=20	1	
20	31669	Ingran. prima vel. A.S. Z=25	Gear counter shaft 1st Z=25	Pignon 1ére A.S. Z=25	Stirnrad 1 N.W. Z=25	1	
21	31773	Gabbia a rullini	Needle bearing	Roulement a aiguille	Nadelkafig	1	
22	35120	Ingran. quinta vel. A.S. Z=21	Gear, counter shaft 5 th Z=21	Pignon 5 éme A.S. Z=21	Stirnrad 5 Z=21	1	
23	22373	Gabbia a rullini	Needle bearing	Roulement a aiguille	Nadelkafig	1	
24	7989/10	Rosetta di rasam. sp.=1,0 mm.	Thrust washer 1,0 mm.	Rondelle d'épaulement 1,0 mm.	Anlaufscheibe 1,0 mm.	1	
25	7989/3	Rosetta di rasam. sp.=0,3 mm.	Thrust washer 0,3 mm.	Rondelle d'épaulement 0,3 mm.	Anlaufscheibe 0,3 mm.	1	
	7989/5	Rosetta di rasam. sp.=0,5	Thrust washer 0,5 mm.	Rondelle d'épaulement 0,5 mm.	Anlaufscheibe 0,5 mm.	1	
	7989/8	Rosetta di rasam. sp.=0,8 mm.	Thrust washer 0,8 mm.	Rondelle d'épaulement 0,8 mm.	Anlaufscheibe 0,8 mm	1	
26	/	/	/	/	/	/	
27	36441	Anello interno	Ring	Bague	Ring	1	
28	33425	Pignone uscita cambio z=14 (di serie)	Pinion z=14 (Standard)	Pignon z=14 (Standard)	Ritzel z=14 (in serie)	1	
	33427	Pignone uscita cambio z=12	Pinion z=12	Pignon z=12	Ritzel z=12	1	
	33424	Pignone uscita cambio z=13	Pinion z=13	Pignon z=13	Ritzel z=13	1	
29	31743	Piastrina	Plate	Plaque	Platte	1	
30	N2482-G22	Vite	Screw	Vis	Schraube	2	
31	N15535-G22	Rosetta elastica	Washer	Rondelle	Federring	2	
32	33303	Distanziale	Spacer	Entretoise	Abstandsstuck	1	
33	19789	Anello OR	''O'' Ring	Joint ''O''	O-Ring	1	
34	35488	Ingran. 2° vel A.S. Z=25	Gear, counter shaft 2nd Z=25	Pignon 2éme A.S. Z=25	Stinrad 2 N.W. Z=25	1	
35	33173	Ingran 3° vel. A.S. Z=22	Gear, counter shaft 3rd Z=22	Pignon 3éme A.P. Z=22	Stinrad 3 A.W. Z=22	1	
36	N15503-G22	Rosetta piana	Washer	Rondelle	Scheibe	2	
37	32070/80	Rosetta di rasamento sp.=0,8 mm.	Thrust washer sp.=0,8 mm.	Rondelle d'épaul. sp.=0,8 mm.	Anlaufscheibe sp.=0,8 mm.	1	
	32070/100	Rosetta di rasamento sp.=1,0 mm.	Thrust washer sp.=1,0 mm.	Rondelle d'épaul. sp.=1,0 mm.	Anlaufscheibe sp.=1,0 mm.	1	
	32070/120	Rosetta di rasamento sp.=1,2 mm.	Thrust washer sp.=1,2 mm.	Rondelle d'épaul. sp.=1,2 mm.	Anlaufscheibe sp.=1,2 mm.	1	

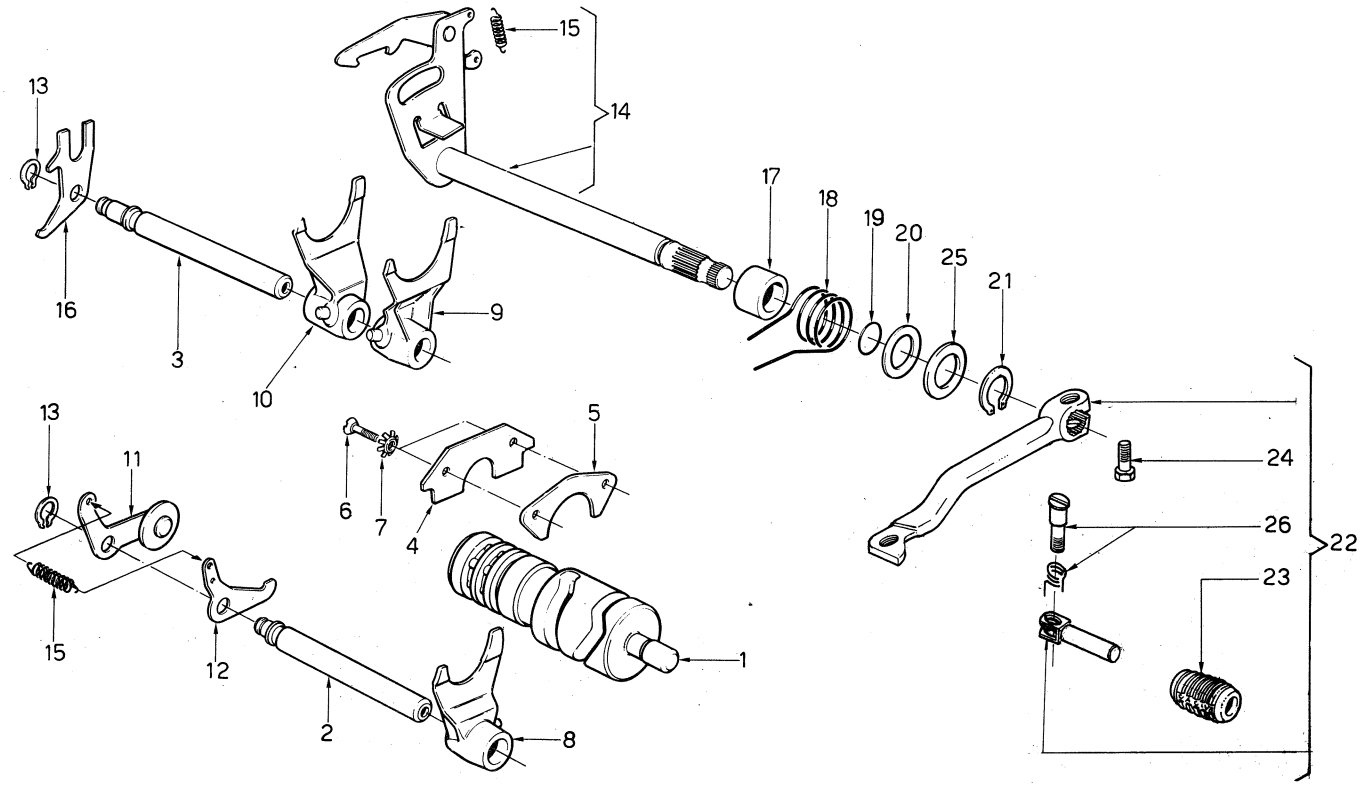

Index - No. Pos. - N.	Code N. Nr. Code N. Cod. Code Nr.	DENOMINAZIONE	NAME	DESIGNATION	BESHREIBUNG	Q.ty - Q.tà Q.tè - M.ge	Validity Validità Validité Gultig
1	31774	Albero com. forcelle	Shaft	Arbre	Welle	1	
2	31776	Perno forcelle quinta e sesta vel.	Pin	Pivot	Slift	1	
3	31777	Perno forcelle prima, seconda, terza, quarta velocità	Pin	Pivot	Slift	1	
4	24840	Piastrina di ritegno	Plate	Plaque	Platte	1	
5	24841/2	Piastrina di rasamento Sp. 0,2 mm.	Plate 0,2 mm.	Plaque 0,2 mm.	Platte 0,2 mm.	3	
	24841/3	Piastrina di rasamento Sp. 0,3 mm.	Plate 0,3 mm.	Plaque 0,3 mm.	Platte 0,2 mm.	3	
6	N3834-G22	Vite	Screw	Vis	Schraube	2	
7	27865	Rondella svasata	Washer	Rondelle	Scheibe	2	
8	27158	Forcella com. ingr. quinta e sesta vel. A.P.	Fork , 5th and 6th	Fourchette 5eme et 6eme	Gabel 5,6	1	
9	35119	Forcella com. ingr. seconda e terza vel. A .S.	Fork, 2nd and 3rd	Fourchette 2eme et 3eme	Gabel 2, 3	1	
10	26134	Forcella com. ingr. prima e quarta vel. A.S.	Fork, 1st and 4th	Fourchette 1ere et 4eme	Gabel 1,4	1	
11	34035	Saltarello fissa marce	Pawl	Cliquet	Sturmhaken	1	
12	24849	Saltarello fissa folle	Pawl	Cliquet	Sturmhaken	1	
13	21375	Anello elastico	Circlip	Bague d'arret	Federring	2	
14	33014	Ass. selettore	Shifter	Selecteur	Schaltwelle	1	
15	27103	Molla	Spring	Ressort	Feder	2	
16	24856	Piastrina di fermo	Plate	Plaque	Platte	1	
17	24857	Bussola	Bushing	Douille	Buchse	1	
18	24858	Molla selettore	Spring	Ressort	Feder	1	
19	25082	Anello torico	''O''Ring	Joint ''O''	O-Ring	1	
20	15992	Rosetta piana	Washer	Rondelle	Abstandsring	1	
21	N21203-G22	Anello elastico	Circlip	Bague d'arret	Federring	1	
22	32620	Assieme leva com. cambio	Crank assy	Levier compl.	Hebel Kpl.	1	
23	29861	Manicotto	Sleeve	Manchon	Muff	1	
24	N1081-G22	Vite	Screw	Vis	Schraube	1	
25*	1049/6	Rosetta piana	Washer	Rondelle	Scheibe	1	
26	29862	Perno con molla	Pin	Pivot	Stift	1	

*: Se necessaria.
*: If necessary.
*: Si necessaire.
*: Nöting.

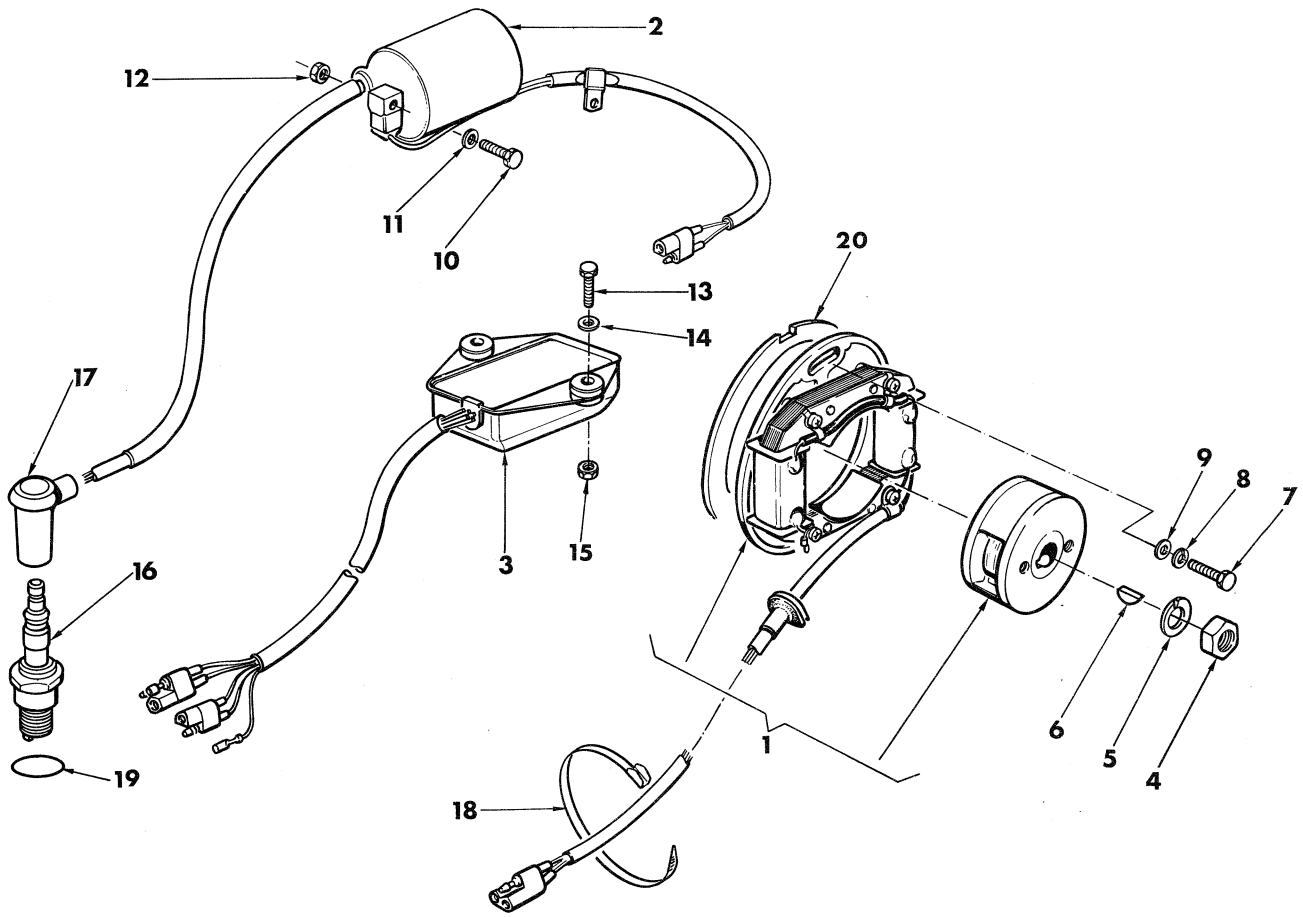

Index - No. Pos. - N.	Code N. Nr. Code N. Cod. Code Nr.	DENOMINAZIONE	NAME	DESIGNATION	BESHREIBUNG	Q.ty - Q.tà Q.te - M.ge	Validity Validità Validité Gultig
1	32210	Volano elettronico completo	Fly wheel magneto assy	Volant compl.	Schwungmagnetzunder kpl.	1	
2	32213	Bobina completa	Spark coil assy	Bobina compl.	Spule kpl.	1	
3	32214	Centralina completa	Distributor	Distributeur	Verteiler	1	
4	32215	Dado fiss. rotore	Nut	Ecrou	Mutter	1	
5	19563	Rosetta	Washer	Rondelle	Scheibe	1	
6	N21007	Linguetta americana	Key	Clavette	Keil	1	
7	N1083-G22	Vite fiss. rotore	Screw	Vis	Schraube	2	
8	N15767-G21	Rosetta elastica	Lock washer	Rondelle élastique	Federscheibe	2	
9	N15504-G22	Rosetta piana	Washer	Rondelle	Scheibe	2	
10	N1053-G22	Vite fiss. bobina	Screw	Vis	Schraube	2	
11	N15503-G22	Rosetta piana	Washer	Rondelle	Scheibe	2	
12	30568	Dado frenato	Nut	Ecrou	Mutter	2	
13	N1081-G22	Vite fiss. centralina	Screw	Vis	Schraube	2	
14	2709	Rosetta piana	Washer	Rondelle	Scheibe	2	
15	14868	Dado	Nut	Ecrou	Mutter	2	
16	30908	Candela M. MARELLI CWP 11L	Spark M. MARELLI CWP 11L	Bougie M. MARELLI CWP 11L	Zundung Kerze M. MARELLI CWP 11L	1	
	32218	Candela CHAMPION N82G	Spark CHAMPION N82G	Bougie CHAMPION N82G	Zundung Kerze CHAMPION N82G	1	
17	23158	Pipetta candela	Cap	Capuchon	Kappe	1	
18	21811	Fascetta fiss. cavi volano	Clamp	Collier	Schelle	5	
19	35307	Guarnizione OR	«O» Ring	Joint «O»	«O» Ring	1	
20	36838	Spessore per statore	Thick for stator	Epaisseur pour stateur b	Statordike	1	

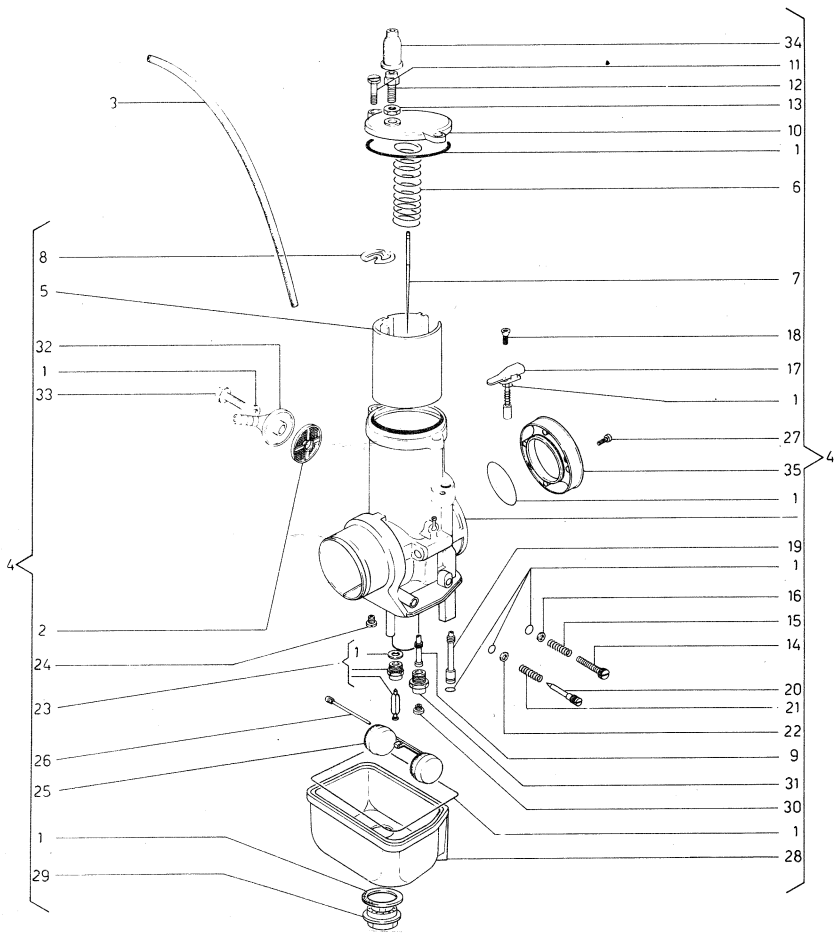

Index - No. Pos. - N.	Code N. Nr. Code N. Cod. Code Nr.	DENOMINAZIONE	NAME	DESIGNATION	BESHREIBUNG	Q.ty - Q.tà Q.te - M.ge	Validity Validità Validité Gultig
1	32861	Gruppo guarnizioni	Gaskets assy	Joint compl.	Dichtung Kpl	1	
2	12045	Filtro benzina	Filter	Filtre	Filter	1	
3	29042	Tubetto sfiato	Pipe	Tuyau	Rohr	2	
4	36294	Carburatore Dell'Orto PHBE 36HS	Carburetor	Carburateur	Vergaser	1	
5	27912/50	Valvola gas da 50	Throttle 50	Soupape 50	Ventil 50	1	
6	22466	Molla	Spring	Ressort	Feder	1	
7	27910/9	Spillo conico K9	Needle valve K9	Epingle K9	Nadeleinsate K9	1	
8	23979	Fermaglio	Retainer	Arret	Aufhalter	1	
9	29452/258	Polverizzatore AR 258	Nozzle AR 258	Pulverisateur AR 258	Duse AR 258	1	
10	32853	Coperchio	Cover	Couvercle	Deckel	1	
11	23981	Vite	Screw	Vis	Schraube	2	
12	4103	Vite tendifilo	Screw	Vis	Schraube	1	
13	4104	Dado	Nut	Ecrou	Mutter	1	
14	12029	Vite regolaz. valvola gas	Screw	Vis	Schraube	1	
15	12030	Molla	Spring	Ressort	Feder	1	
16	23983	Rondella	Washer	Rondelle	Scheibe	1	
17	32854	Dispositivo avviamento	Starting device	Dispositif de démarrage	Startvorrichtung	1	
18	32855	Vite	Screw	Vis	Schraube	1	
19	12032/70	Getto avviamento da 70	Idling jet 70	Gicleur 70	Vergaserduse 70	1	
20	12033	Vite regolazione miscela	Screw	Vis	Schraube	1	
21	12034	Molla	Spring	Ressort	Feder	1	
22	23985	Rondella	Washer	Rondelle	Scheibe	1	
23	30794	Gruppo spillo chiusura benzina	Needle valve	Epingle	Nadeleinsate	1	
24	5761/58	Getto minimo da 58	Idling jet 58	Gicleur 58	Vergaserduse 58	1	
25	34128/14	Galleggiante gr. 14	Float gr. 14	Flotteur gr. 14	Schwimmer gr. 14	1	
26	32867	Perno	Pin	Pivot	Stift	1	
27	32860	Vite	Screw	Vis	Schraube	2	
28	36500	Corpo vaschetta	Body	Corp	Korper	1	
29	33211	Tappo vaschetta	Plug	Bouchon	Verchluss	1	
30	12041/185	Getto max. da 185 (di serie)	Idling jet 185 (standard)	Gicleur 185 (en serie)	Vergaserduse 185 (in serie)	1	
	12041/182	Getto max. da 182	Idling jet 182	Gicleur 182	Vergaserduse 182	1	
	12041/188	Getto max. da 188	Idling jet 188	Gicleur 188	Vergaserduse 188	1	
31	23990	Portagetto del massimo	Support jet	Support	Halter	1	
32	12046	Pipetta tubo benzina	Union	Raccord	Anschluss	1	
33	12048	Vite	Screw	Vis	Schraube	1	
34	12451	Cappuccio	Cap	Capuchon	Kappe	1	
35	32859	Cornetto aspiratore	Horn	Corne	Hörnchen	1	

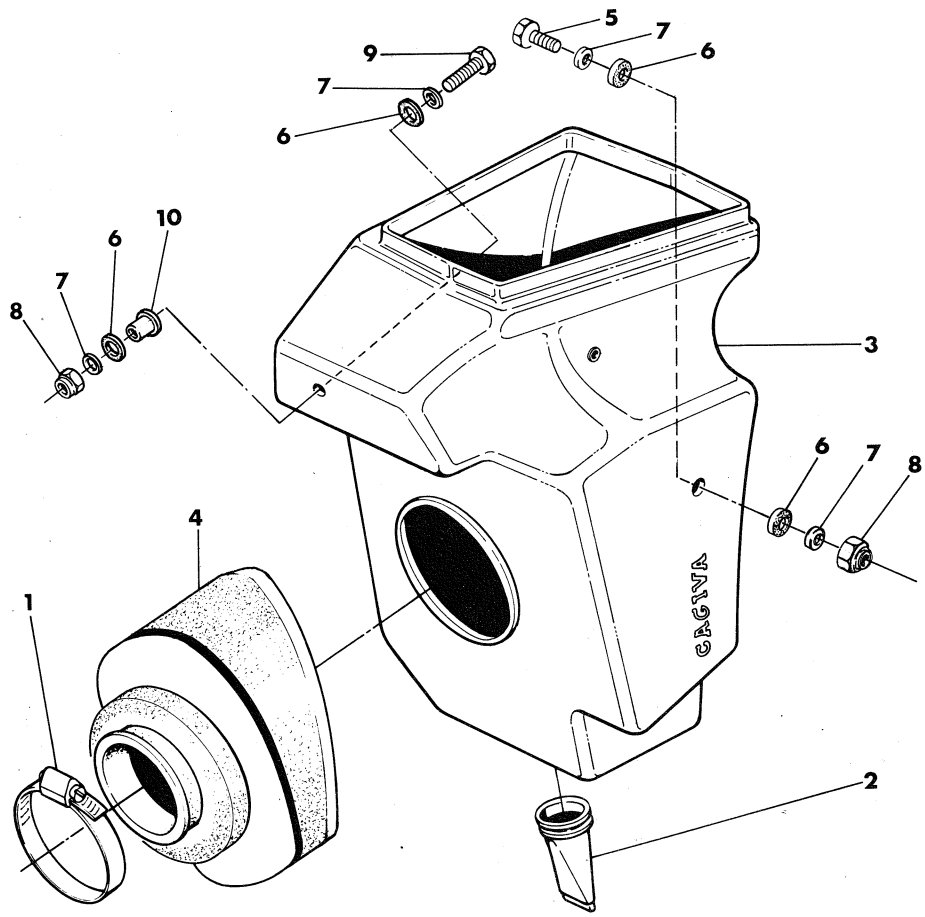

Index - No. Pos. - N.	Code N. Nr. Code N. Cod. Code Nr.	DENOMINAZIONE	NAME	DESIGNATION	BESHREIBUNG	Q.ty - Q.tà Q.te - M.ge	Validity Validità Validité Gultig
1	27522	Fascetta fiss. filtro al carb.	Clamp	Collier	Schelle	1	
2	32531	Valvola per scarico	Throttle	Soupape	Ventil	1	
3	36475	Scatola filtro	Air box	Boite pour filtre	Gehause	1	
4	33751	Filtro aria	Air cleaner	Filtre à air	Luftfilter	1	
5	N1083-G22	Vite fiss. scatola	Screw	Vis	Schraube	2	
6	29797	Rosetta in gomma	Washer	Rondelle	Scheibe	6	
7	N15549-G22	Rosetta piana	Washer	Rondelle	Scheibe	6	
8	N15193-G22	Dado frenato	Nut	Ecrou	Mutter	3	
9	N1089-G22	Vite ant. fiss. scatola	Screw	Vis	Schraube	1	
10	36476	Distanziale ant.	Front spacer	Entretoise avant	Vorterdistanzstück	1	

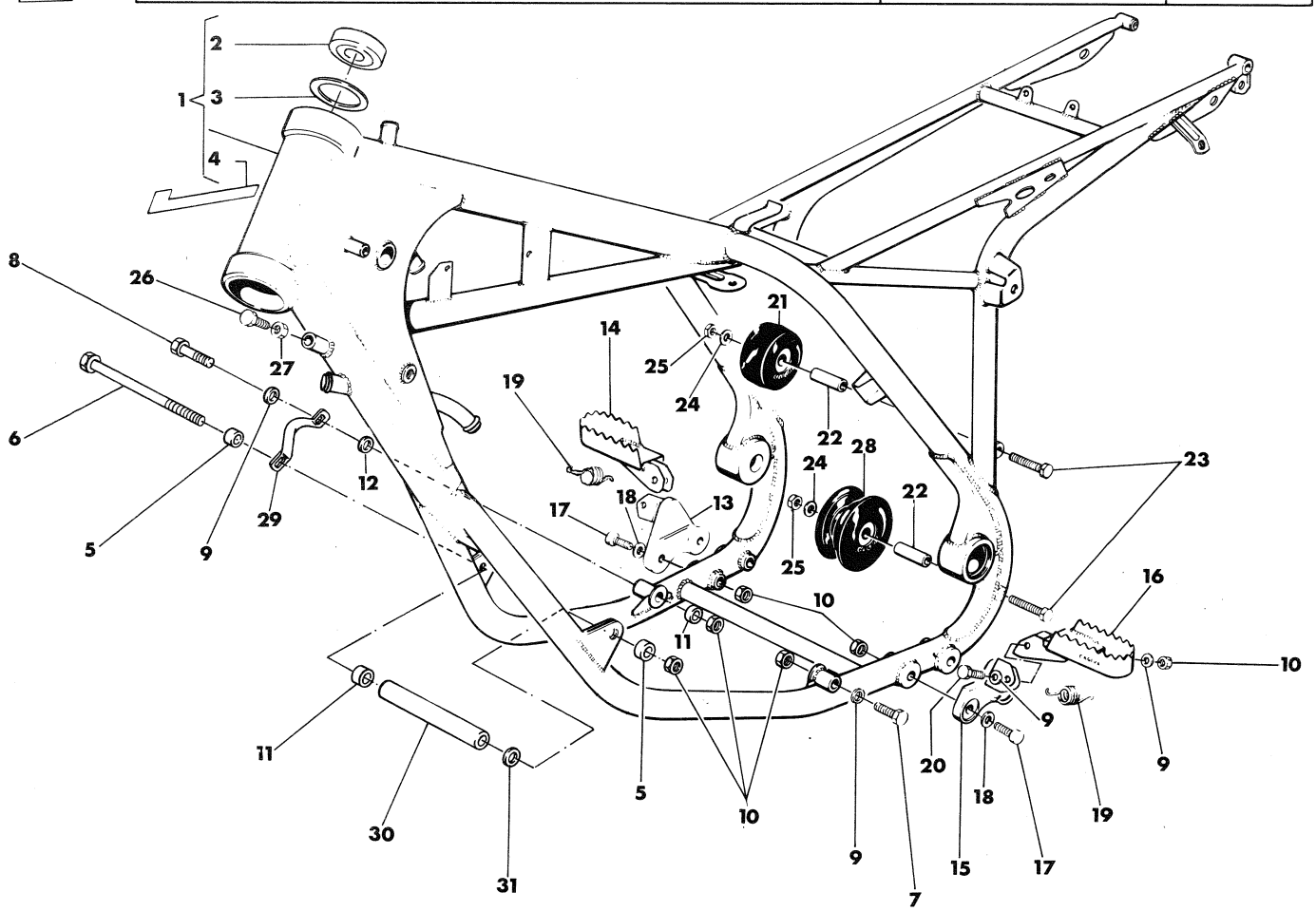

Index - No. Pos. - N.	Code N. Nr. Code N. Cod. Code Nr.	DENOMINAZIONE	NAME	DESIGNATION	BESHREIBUNG	Q.ty - Q.tà Q.te - M.ge	Validity Validità Validité Gultig
1	36354	Assieme telaio	Frame assy	Chassis compl.	Rahmen Kpl.	1	
2	27142	Cuscinetto a rulli conici	Bearing	Roulement	Lager	2	
3	27143	Rondella di spallamento	Washer	Rondelle	Scheibe	2	
4	29912	Targhetta tubi	Plate	Plaque	Platte	1	
5	32106/8	Distanziale sp. 8 mm.	Spacer 8 mm.	Entretoise 8 mm.	Abstandsstück 8 mm.	2	
6	20063	Vite fiss. ant. motore	Screw	Vis	Schraube	1	
7	N1158-G22	Vite fiss. inf. sin. motore	Screw	Vis	Schraube	1	
8	N1162-G22	Vite fiss. inf. dex motore	Screw	Vis	Schraube	1	
9	N15506-G22	Rosetta piana	Washer	Rondelle	Scheibe	6	
10	14668	Dado frenato	Nut	Ecrou	Mutter	9	
11	32106/6	Distanziale lato destro sp. 6 mm	Spacer R. 6 mm	Entretoise D. 6 mm	Abstandsstuck R. 6 mm	2	
	32106/7	Distanziale lato destro sp. 7 mm	Spacer R. 7 mm	Entretoise D. 7 mm	Abstandsstuck R. 7 mm	2	
	32106/8	Distanziale lato destro sp. 8 mm	Spacer R. 8 mm	Entretoise D. 8 mm	Abstandsstuck R. 8 mm	2	
	32106/9	Distanziale lato destro sp. 9 mm	Spacer R. 9 mm	Entretoise D. 9 mm	Abstandsstuck R. 9 mm	2	
	32106/10	Distanziale lato destro sp. 10 mm	Spacer R. 10 mm	Entretoise D. 10 mm	Abstandsstuck R. 10 mm	2	
12*	26322/05	Rondella rasam. sp. 0,5 mm	Thrust washer thick 0,5 mm	Rondelle d'épaulement 0,5 mm	Anschlagsscheibe 0,5 mm	1	
13	32764	Supporto pedana destra	Support	Support	Lagerung	1	
14	32110	Pedana destra	R.H. foot-rest	Repose-pied A.	Fussraste R.	1	
15	32765	Supporto pedana sinistra	Support	Support	Lagerung	1	
16	32109	Pedana sinistra	L.H. foot-rest	Repose-pied D.	Fussraste R.	1	
17	32908	Vite fiss. supp. pedana	Screw	Vis	Schraube	4	
18	N15506-G22	Rosetta piana	Washer	Rondelle	Scheibe	4	
19	32160	Molla richiamo pedana	Spring	Ressort	Feder	2	
20	32161	Vite fiss. pedana	Screw	Vis	Schraube	2	
21	33177	Rullo tendicatena superiore	Roll	Rouleau	Rolle	1	
22	30045	Distanziale	Spacer	Entretoise	Abstandsstuck	2	
23	N1096-G22	Vite	Screw	Vis	Schraube	2	
24	22271	Rosetta	Washer	Rondelle	Scheibe	2	
25	14868	Dado frenato	Nut	Ecrou	Mutter	2	
26	N1140-G22	Vite reg. limite sterzo	Screw	Vis	Schraube	2	
27	N15064-G22	Dado	Nut	Ecrou	Mutter	2	
28	32754	Rullo tendicatena inferiore	Roll	Rouleau	Rolle	1	
29	33993	Protezione leva freno post.	Guard	Protection	Schute	1	
30	36984	Distanziale interno	Spacer	Entretoise	Abstandsstück	1	
31	5893/2	Rosetta di rasamento sp. 0,2 mm.	Washer thrust 0,2 mm.	Rondelle d'épaul. esp. 0,2 mm.	Anlaufscheibe st. 0,2 mm	1	
	5893/4	Rosetta di rasamento sp. 0,4 mm.	Washer thrust 0,4 mm.	Rondelle d'épaul. esp. 0,4 mm.	Anlaufscheibe st. 0,4 mm	1	
	5893/6	Rosetta di rasamento sp. 0,6 mm.	Washer thrust 0,6 mm.	Rondelle d'épaul. esp. 0,6 mm.	Anlaufscheibe st. 0,6 mm	1	
	5893/8	Rosetta di rasamento sp. 0,8 mm.	Washer thrust 0,8 mm.	Rondelle d'épaul. esp. 0,8 mm.	Anlaufscheibe st. 0,8 mm	1	

*: Se necessaria *: If necessary *: Si nécessaire *: Nöting

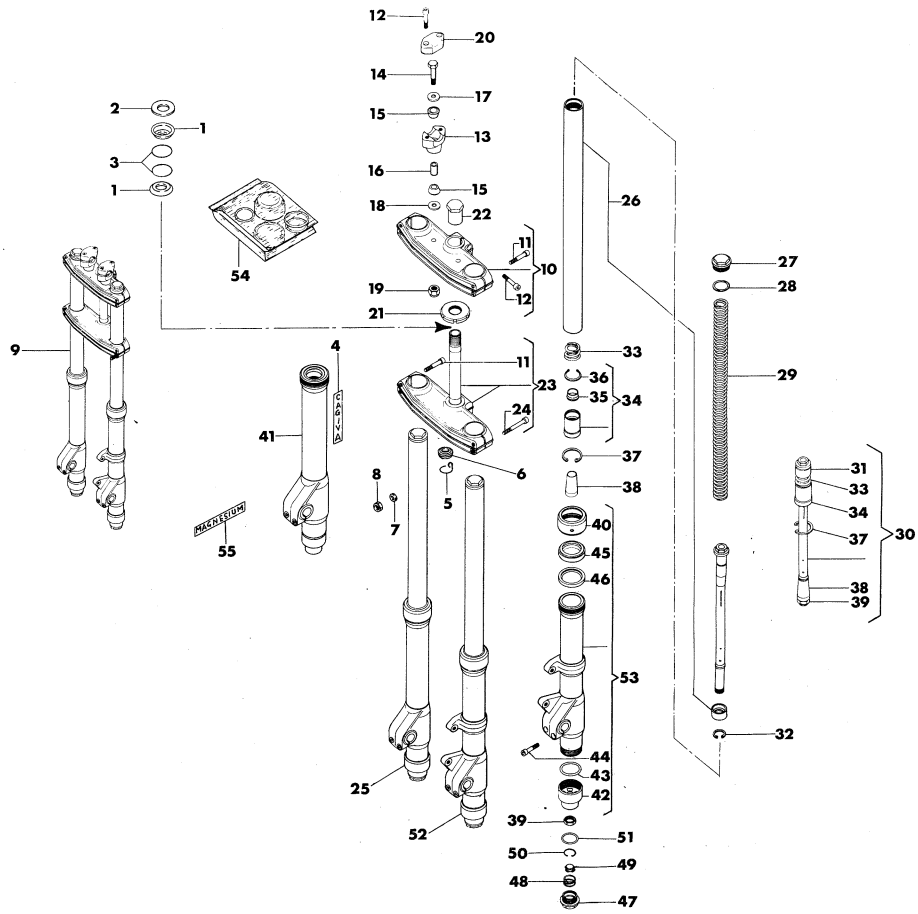

Index - No. Pos. - N.	Code N. Nr. Code N. Cod. Code Nr.	DENOMINAZIONE	NAME	DESIGNATION	BESHREIBUNG	Q.ty - Q.tà Q.te - M.ge	Validity Validità Validité Gultig
1	29116	Fondello	End plate	Couvercle	Endscheibe	2	
2	4646	Rondella	Washer	Rondelle	Scheibe	1	
3	29117	Anello di tenuta	Seal ring	Bague d'étanchéité	Dichtungsring	2	
4	32157	Autoadesivo marchio di fabbrica	Trim	Decalcomanie	Streifen	2	
5	36456	Sostegno per guida trasmissione	Cable guide holder	Guide câble support	Kabelführung Halter	1	
6	34888	Guida trasmissione	Cable guide	Guide câble	Kableführung	1	
7	N15506-G22	Rosetta piana	Washer	Rondelle	Scheibe	1	
8	N15195-G22	Dado autobloccante	Nut	Ecrou	Mutter	1	
9	35547	Assieme sospensione anteriore	Front fork assy	Suspension avant compl.	Vorderteleskopgaber Kpl.	1	
10	36933	Testa di sterzo completa	Braket assy	Pont de fourche compl.	Gabelbrucke Kpl.	1	
11	N2559-G22	Vite	Screw	Vis	Schraube	7	
12	N2558-G22	Vite	Screw	Vis	Schraube	6	
13	36935	Base morsetto manubrio	Clamp handle-bar holder	Support etau guidon	Griffklemme Halter	2	
14	36981	Vite	Screw	Vis	Schraube	2	
15	36936	Elemento elastico	Elastic element	Element élastique	Federelement	4	
16	36937	Distanziale	Spacer	Entrotoise	Distanzstück	2	
17	36938	Rondella superiore	Washer	Rondelle	Scheibe	2	
18	36939	Rondella inferiore	Washer	Rondelle	Scheibe	2	
19	N15197-G22	Dado frenato	Nut	Ecrou	Mutter	2	
20	36940	Morsetto manubrio	Clamp handle-bar	Etau guidon	Griffklemme	2	
21	36941	Ghiera registro cuscinetti	Ringnut	Embout	Nutmutter	1	
22	36942	Dado	Nut	Ecrou	Mutter	1	
23	36943	Base di sterzo completa	Braket assy	Pont de fourche compl.	Gabelbrücke Kpl.	1	
24	N2562-G22	Vite	Screw	Vis	Schraube	1	
25	36946	Assieme gamba destra	Fork R. assy	Fourche D. compl.	Telegabel R. Kpl.	1	
26	36947	Asta di forza con pistone	Fork tube with piston	Barre de force avec piston	Druckstab mit Piston	2	
27	36948	Tappo asta di forza	Plug fork tube	Bouchon barre de force	Druckstabverschluss	2	
28	36949	Anello OR	«O» Ring	Bague «O»	«O» Ring	2	
29	36950	Molla per sospensione	Spring	Ressort	Feder	2	
30	36951	Variatore completo	Variator assy	Varieteur compl.	Druckregler Kpl.	2	
31	36953	Pistone	Piston	Piston	Kolben	2	
32	36954	Anello di arresto	Ring	Bague	Ring	2	
33	36955	Molla di rimbalzo	Spring	Ressort	Feder	2	
34	36956	Gruppo valvola	Valve assy	Soupape compl.	Ventil Kpl	2	
35	36957	Valvola	Valve	Soupate	Ventil	2	
36	36959	Anello di arresto	Ring	Bague	Ring	2	
37	36960	Anello di arresto	Ring	Bague	Ring	2	
38	36961	Cono per variatore	Variator horn	Corne pour variateur	Druckregler Hörchen	2	
39	36962	Dado	Nut	Ecrou	Mutter	2	

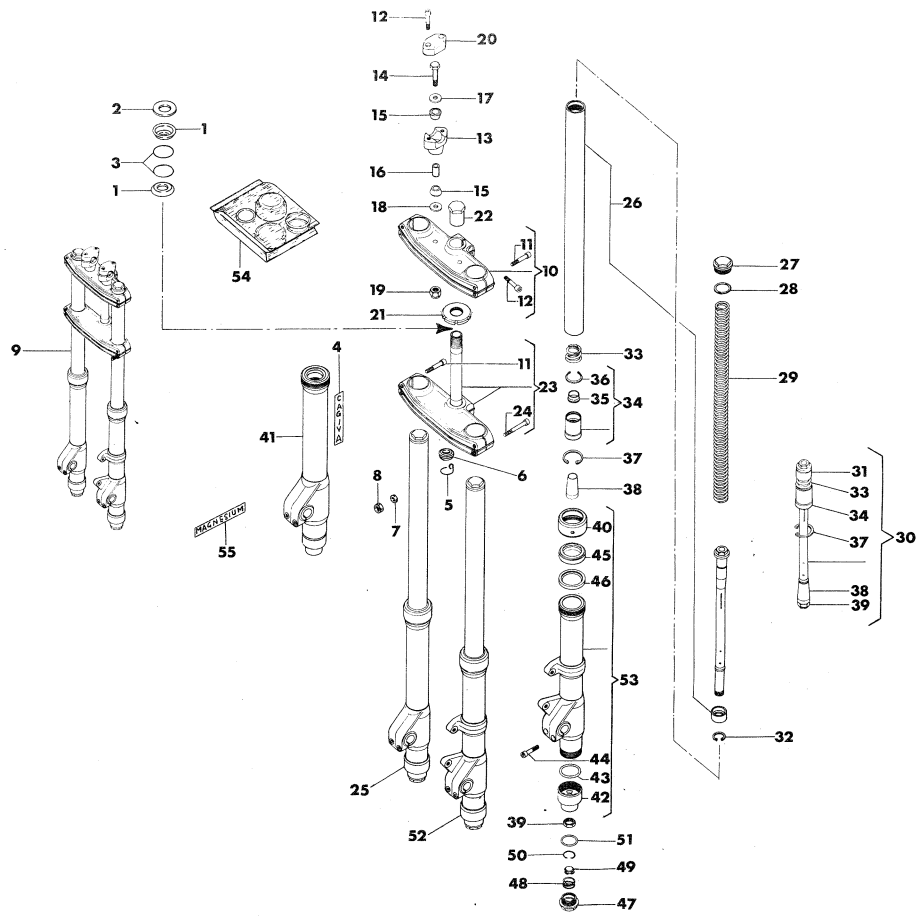

Index - No. Pos. - N.	Code N. Nr. Code N. Cod. Code Nr.	DENOMINAZIONE	NAME	DESIGNATION	BESHREIBUNG	Q.ty - Q.tà Q.te - M.ge	Validity Validità Validité Gultig
40	36963	Ghiera superiore	Ringnut	Embout	Nutmutter	2	
41	36979	Scorrevole destro completo	Right slider assy	Montant droit compl.	Bein R. Kpl.	1	
42	36966	Ghiera inferiore	Ringnut	Embout	Nutmutter	2	
43	36967	Anello OR	«O» Ring	Bague «O»	«O» Ring	2	
44	N2556-G22	Vite	Screw	Vis	Schraube	4	
45	36968	Anello di tenuta superiore	Seal ring	Bague d'étancheité	Dichtring	2	
46	36969	Anello di tenuta inferiore	Seal ring	Bague d'étanchéité	Dichtring	2	
47	36970	Tappo valvola compenso	Valve plug	Bouchon soupape	Ventilverschluss	2	
48	36971	Molla	Spring	Ressort	Feder	2	
49	36972	Valvola compenso	Valve	Soupape	Ventil	2	
50	36973	Anello di arresto	Ring	Bague	Ring	2	
51	36974	Anello OR	«O» Ring	Bague «O»	«O» Ring	2	
52	36975	Assieme gamba sinistra	Fork L. assy	Foruche G. compl.	Telegaber R. Kpl.	1	
53	36980	Scorrevole sinistro completo	Left slider assy	Montant G. compl.	Bein L. Kpl.	1	
54	36978	Gruppo guarnizioni (comprendente i n. 28, 43, 45, 46, 51)	Seal set (with N. 28, 43, 45, 46, 51)	Serie joints (avec n. 28, 43, 45, 46, 51)	Dichtungsgruppe (mit n. 28, 43, 45, 46, 51)	1	
55	33110	Autoadesivo «Magnesium»	Trim	Décalcomanie	Streifen	2	

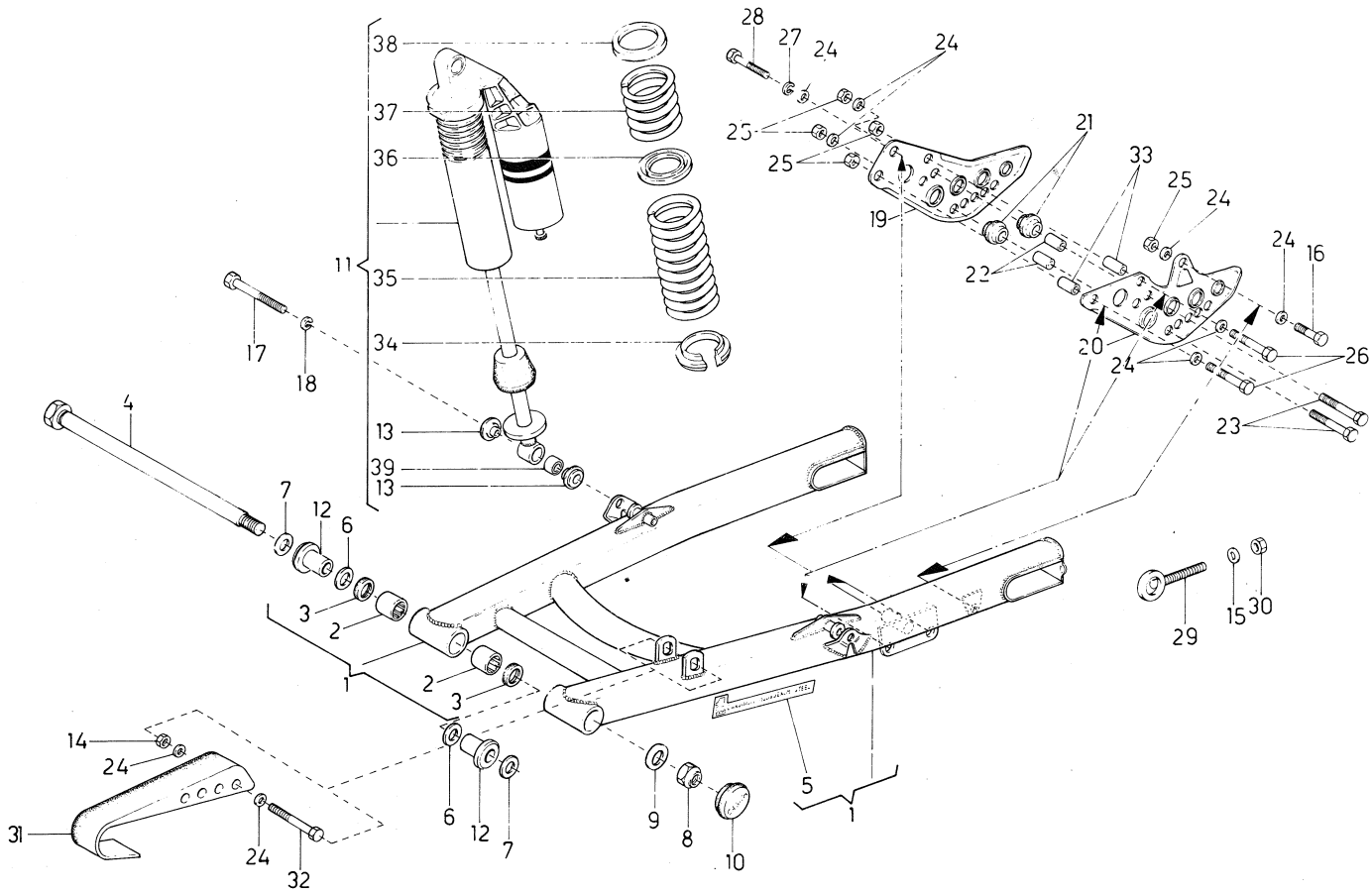

Index - No. Pos. - N.	Code N. Nr. Code N. Cod. Code Nr.	DENOMINAZIONE	NAME	DESIGNATION	BESHREIBUNG	Q.ty - Q.tà Q.te - M.ge	Validity Validità Validité Gultig
1	35238	Assieme forcellone	Swing arm assy	Fourche compl.	Gabel Kpl.	1	
2	32064	Boccola a rullini	Needle bearing	Roulement aiguilles	Nadelkatig	4	
3	32065	Anello di tenuta	Seal ring	Bague d'étanchéité	Dichtungsring	4	
4	33208	Perno rotaz.forcellone	Pin	Pivot	Stift	1	
5	29912	Targhetta tubi	Table	Plate	Türschild	1	
6		Rosetta di rasamento interna	Washer thrust	Rondelle d'épaulement esp:	Anlaufscheibe St.	2	
	32069/40	sp. 0,4 mm	0,4 mm	0,4 mm	0,4 mm		
	32069/50	sp. 0,5 mm	0,5 mm	0,5 mm	0,5 mm		
	32069/70	sp. 0,7 mm	0,7 mm	0,7 mm	0,7 mm		
	32069/100	sp. 1,0 mm	1,0 mm	1,0 mm	1,0 mm		
7		Rosetta di rasamento esterna	Washer thrust	Rondelle d'épaulement esp:	Anlaufscheibe St.	2	
	32070/30	0,3 mm	0,3 mm	0,3 mm	0,3 mm		
	32070/70	0,7 mm	0,7 mm	0,7 mm	0,7 mm		
	32070/100	1,0 mm	1,0 mm	1,0 mm	1,0 mm		
	32070/120	1,2 mm	1,2 mm	1,2 mm	1,2 mm		
8	N15213-G22	Dado autobloccante	Nut	Ecrou	Mutter	1	
9	9671	Rosetta piana	Washer	Rondelle	Scheibe	1	
10	32071	Tappo in gomma	Plug	Bouchon	Verschluss	2	
11	35236	Ammortizzatore «OHLINS» compl.	Absorber «OHLINS» assy	Amortisseur «OHLINS» compl.	Stossdampfer «OHLINS» Kpl.	2	
12	35095	Bussola	Bushing	Douille	Busche	4	
13	35237	Bussola	Bushing	Douille	Buchse	8	
14	N15193-G22	Dado	Nut	Ectou	Mutter	1	
15	N15506-G22	Rosetta piana	Washer	Rondelle	Scheibe	2	
16	N1077-G22	Vite	Screw	Vis	Schraube	1	
17	N1152-G22	Vite	Screw	Vis	Schraube	4	
18	N15538-G22	Rosetta elastica	Spring washer	Rondelle élastique	Gummischeibe	4	
19	33468	Piastra guidacatena int.	Plate	Plaque	Platte	1	
20	33469	Piastra guidacatena est.	Plate	Plaque	Platte	1	
21	33470	Rullo	Roller	Rouleau	Rolle	2	
22	33473	Distanziale	Spacer	Entretoise	Distanzstück	2	
23	N1087-G22	Vite	Screw	Vis	Schraube	2	
24	N15504-G22	Rosetta piana	Washer	Rondelle	Scheibe	9	
25	14868	Dado autobloccante	Nut	Ecrou	Mutter	5	
26	N1089-G22	Vite	Screw	Vis	Schraube	2	
27	N15536-G22	Rosetta elastica	Spring washer	Rondelle élastique	Gummischeibe	1	

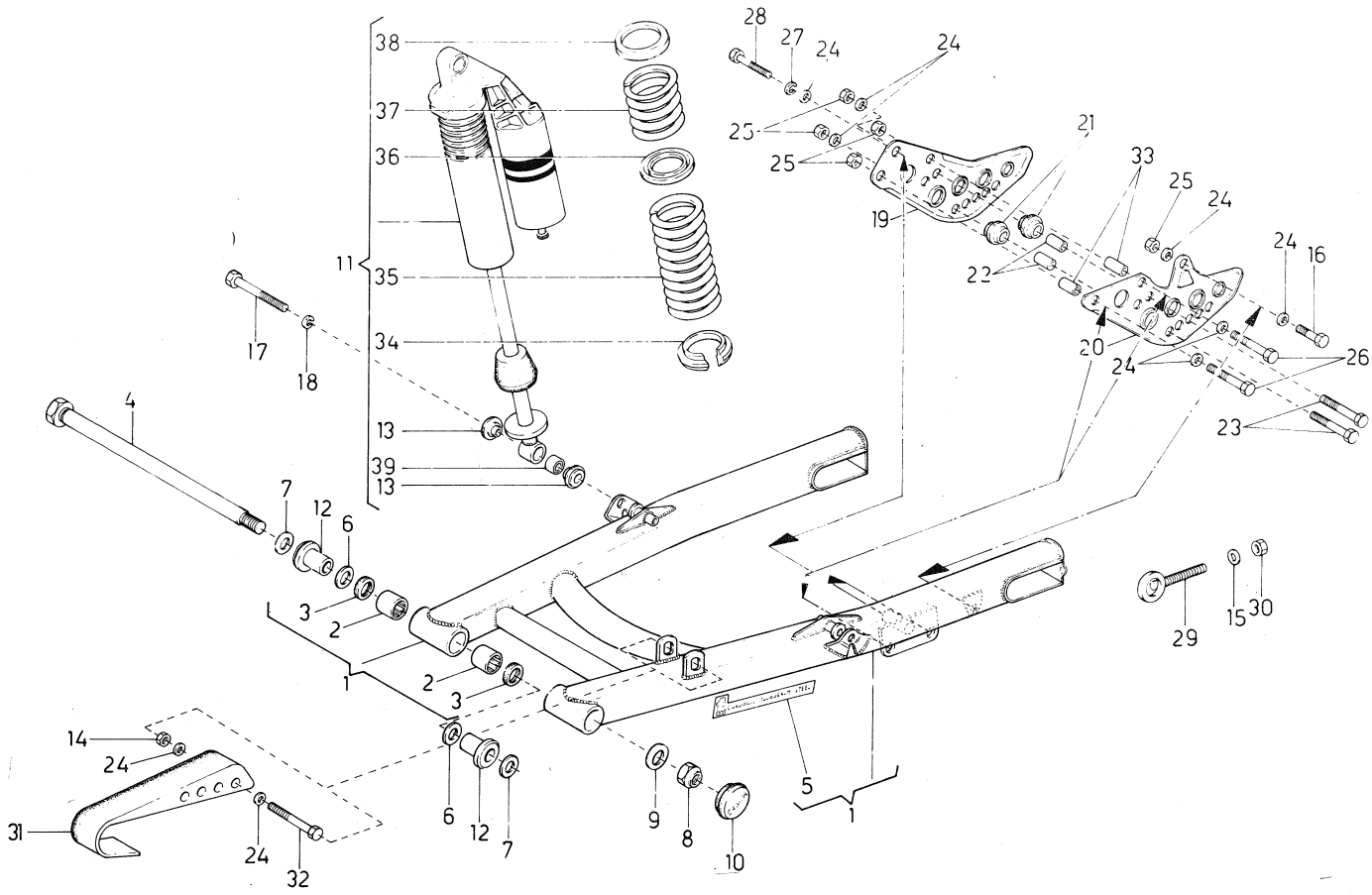

Index - No. Pos. - N.	Code N. Nr. Code N. Cod. Code Nr.	DENOMINAZIONE	NAME	DESIGNATION	BESHREIBUNG	Q.ty - Q.tà Q.te - M.ge	Validity Validità Validité Gultig
28	N1079-G22	Vite	Screw	Vis	Schraube	1	
29	30780	Tendicatena	Chain turn buckle	Tender the chein	Katterspanner	2	
30	N15195-G22	Dado frenato	Nut	Ecrou	Mutter	2	
31	33184	Pattino anteriore	Chain slider	Patin	Fuhrung	1	
32	N1089-G22	Vite	Screw	Vis	Schraube	1	
33	34444	Distanziale	Spacer	Entretoise	Distanzstuck	2	
34	36552	Ghiera inferiore	Lower ringnut	Embout inf.	Unternutmutter	2	
35	36553	Molla inferiore	Lower spring	Ressort inf.	Unterfeder	2	
36	36554	Ghiera intermedia	Ringnut	Embout	Nutmutter	2	
37	36555	Molla superiore	Upper spring	Ressort sup.	Überfeder	2	
38	36556	Ghiera superiore	Upper ringnut	Embout sup.	Übernutmutter	2	
39	36557	Cuscinetto a rotula	Bearing	Roulement	Lager	4	

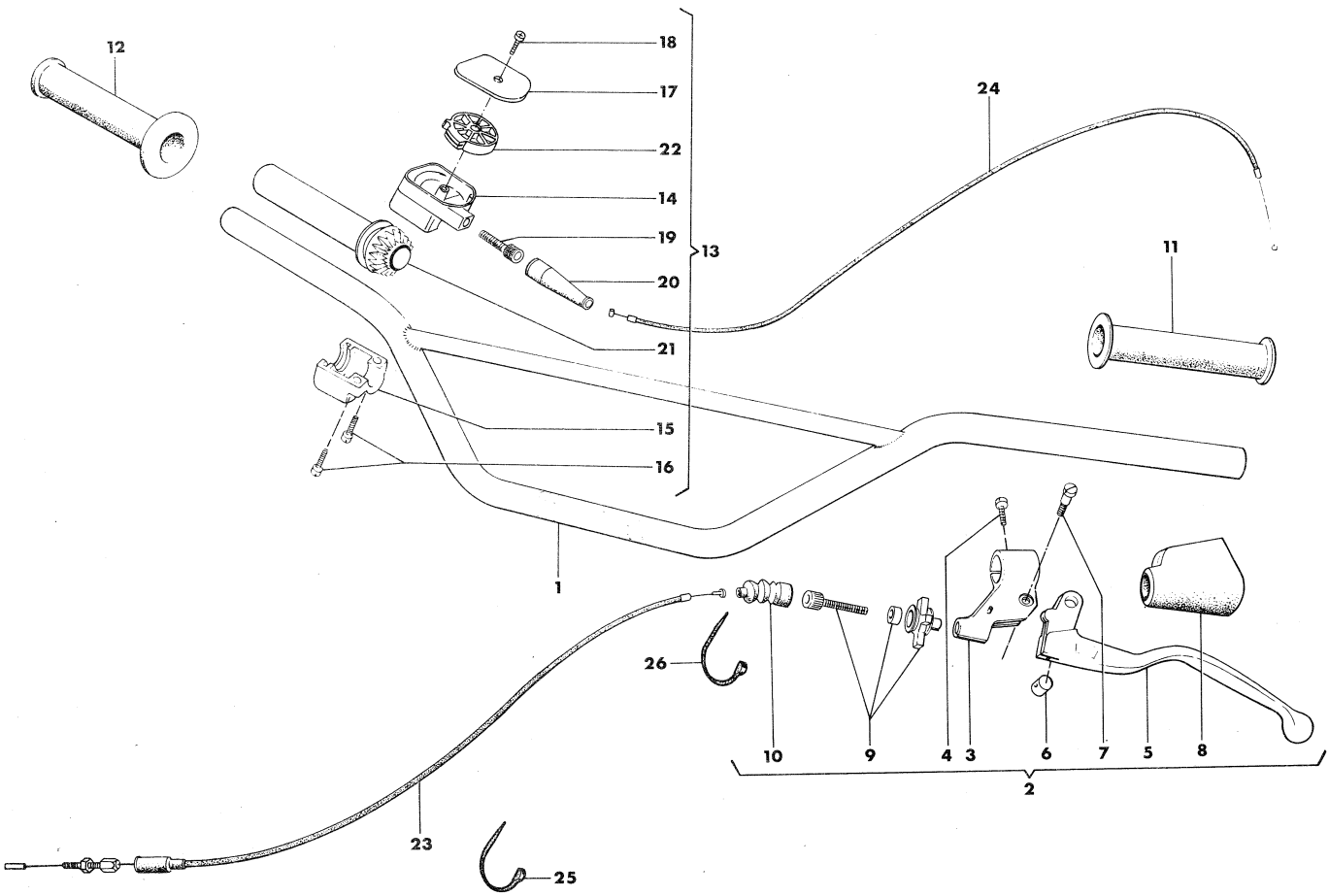

Index - No. Pos. - N.	Code N. Nr. Code N. Cod. Code Nr.	DENOMINAZIONE	NAME	DESIGNATION	BESHREIBUNG	Q.ty - Q.tà Q.té - M.ge	Validity Validità Validité Gultig
1	35210	Manubrio	Handlebar	Guidon	Lenker	1	
2	30871	Assieme comando frizione	Clutch control assy	Levier d'embr. compl.	Kupplungschedelgruppe Kpl.	1	
3	30872	Supporto leva frizione	Support	Support	Lagerung	1	
4	N3260-G22	Vite	Screw	Vis	Schraube	1	
5	30873	Leva com. frizione	Lever	Levier	Kupplungshebel	1	
6	30874	Barilotto	Retainer	Cliquet	Nippelaufnahme	1	
7	30875	Vite fulcro leva	Screw	Vis	Schraube	1	
8	30876	Protezione per leva	Guard	Protection	Schute	1	
9	30877	Gruppo registro	Adjuster	Tendeur	Spannungsregler	1	
10	30878	Soffietto	Dust cover	Protection	Schute	1	
11	30344	Manopola sinistra	L.H. handle grip	Poignée G.	Lenker-Festgriff L.	1	
12	30343	Manopola destra	R.H. handle grip	Poignée D.	Lenker-Festgriff R.	1	
13	30882	Assieme comando gas	Throttle control assy	Commande de gaz compl.	Gasdrehgriff Kpl.	1	
14	30883	Corpo comando gas	Body	Corp	Korper	1	
15	30884	Cappello com. gas	Cap	Capuchon	Haube	1	
16	N2902-G22	Vite	Screw	Vis	Schraube	2	
17	30885	Coperchio superiore	Cover	Couvercle	Deckel	1	
18	30890	Vite	Screw	Vis	Schraube	1	
19	30886	Registro trasmissione	Adjuster	Tendeur	Spanner	1	
20	30887	Cappuccio	Cap	Capuchon	Haube	1	
21	30888	Manopola compl. di ingr. conduttore	Handle grip	Poignée	Lenker-Festgriff	1	
22	30889	Ingranaggio condotto	Gear	Engrenage	Stirnad	1	
23	35105	Trasmissione com. frizione	Clutch cable assy	Cable embrayage compl.	Kupplungszug, Kpl.	1	
24	30819	Trasmissione com. gas	Throttle cable assy	Cable du gaz compl.	Gaszug, Kpl.	1	
25	21811	Fascetta	Clamp	Collier	Schelle	1	
26	21812	Fascetta	Clamp	Collier	Schelle	1	

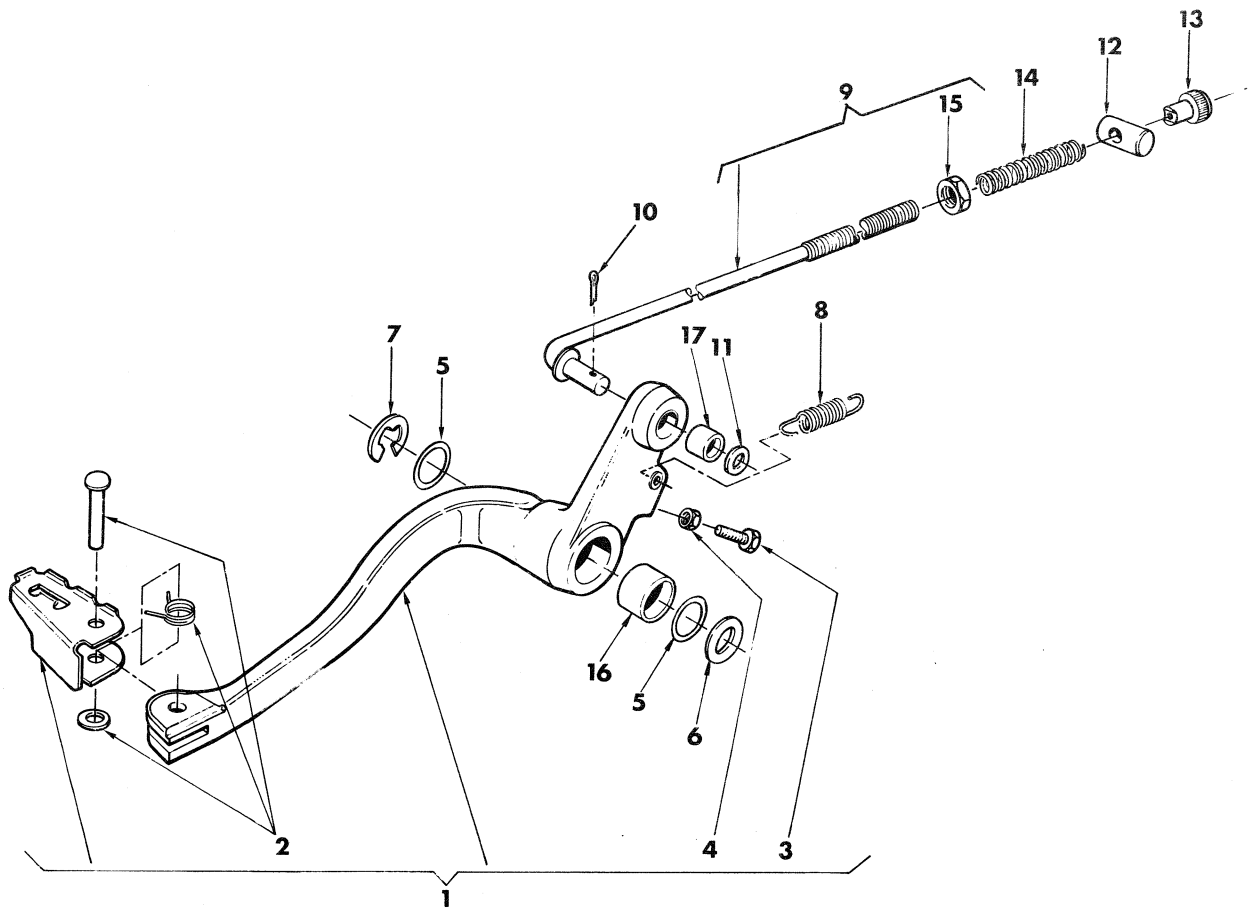

Index - No. Pos. - N.	Code N. Nr. Code N. Cod. Code Nr.	DENOMINAZIONE	NAME	DESIGNATION	BESHREIBUNG	Q.ty - Q.tà Q.te - M.ge	Validity Validità Validité Gultig
1	32177	Ass. leva freno post.	Lever assy	Levier compl.	Bremscebel, Kpl.	1	
2	32354	Molla con perno e rosetta	Spring	Ressort	Feder	1	
3	N1079-G22	Dado	Nut	Ecrou	Mutter	1	
4	N15033-G22	Vite	Screw	Vis	Schraube	1	
5	1199	Anello OR	''O''Ring	Joint ''O''	O-Ring	2	
6	19345	Rosetta	Washer	Rondelle	Scheibe	1	
7	N21312-G0	Anello elastico	Circlip	Bague d'arret	Federring	1	
8	32180	Molla	Spring	Ressort	Feder	1	
9	33527	Tirante com. freno	Tie-rod	Tirant	Betatigungsstange	1	
10	N20067-G22	Copiglia	Cotter pin	Goupille	Splint	1	
11	N15504-G22	Rosetta	Washer	Rondelle	Scheibe	1	
12	12723	Barilotto	Retainer	Cliquet	Nippelaufnahme	1	
13	6925	Pomolo	Knurled nut	Embout de réplage	Verstellungmutter	1	
14	6513	Molla	Spring	Ressort	Feder	1	
15	N15033-G22	Dado	Nut	Ecrou	Mutter	2	
16	32164	Bussola	Bushing	Douille	Buchse	1	
17	32637	Bussola	Bushing	Douille	Buchse	1	

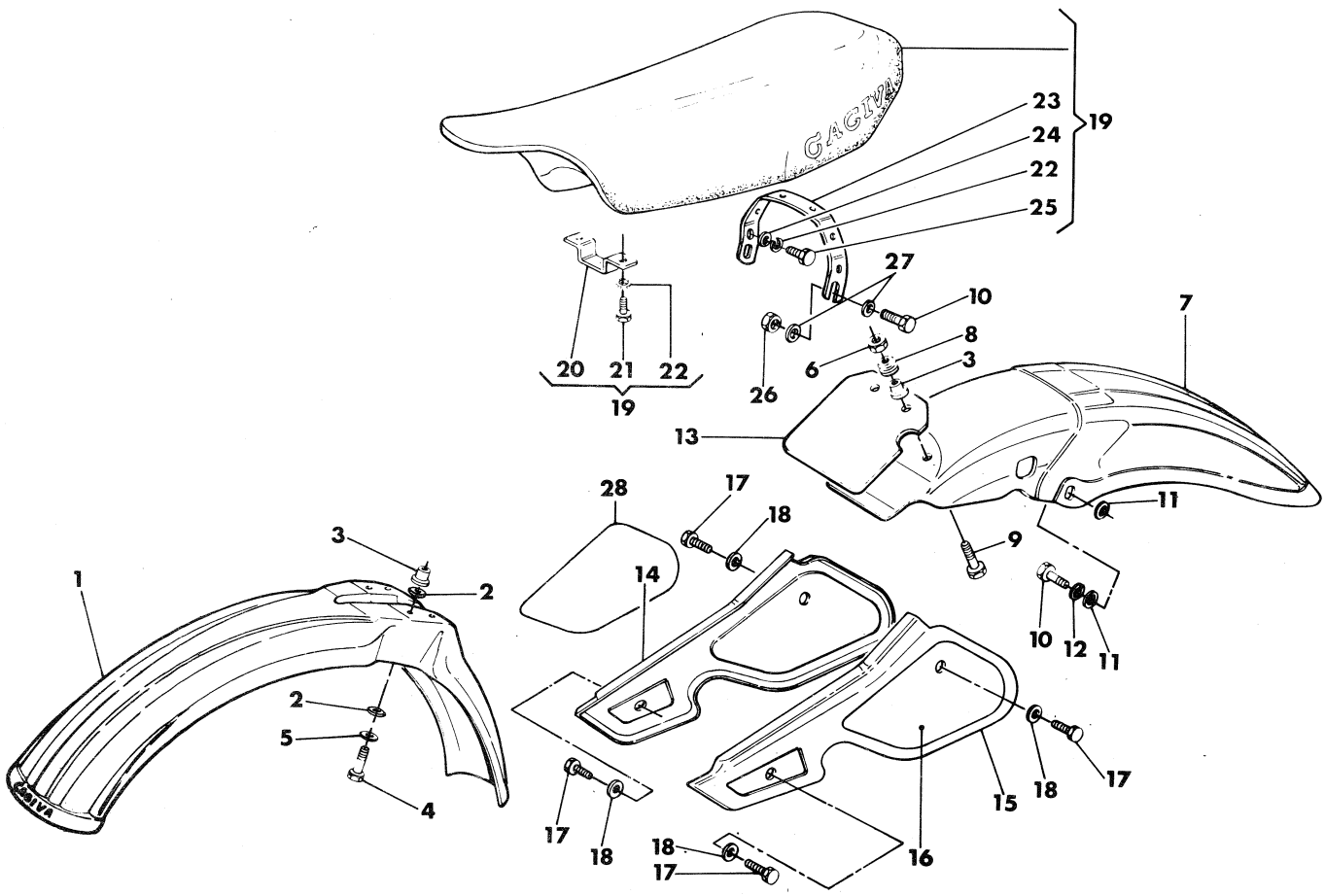

Index - No. Pos. - N.	Code N. Nr. Code N. Cod. Code Nr.	DENOMINAZIONE	NAME	DESIGNATION	BESHREIBUNG	Q.ty - Q.tà Q.té - M.ge	Validity Validità Validité Gultig
1	36235	Parafango anteriore	Front fender	Garde-boue AV	Vorderrad Kolflugel	1	
2	N15549-G22	Rosetta piana	Washer	Rondelle	Scheibe	8	
3	31497	Distanziale	Spacer	Entretoise	Abstandsstuck	6	
4	N1087-G22	Vite	Screw	Vis	Schraube	4	
5	N15536-G22	Rosetta elastica	Lock washer	Rondelle elastique	Federscheibe	4	
6	14868	Dado autobloccante	Nut	Ecrou	Palmutter	2	
7	32045	Parafango posteriore	Rear fender	Garde-boue Ar	Hinterrad Koltftugel	1	
8	31498	Gommino	Bumper	Tampon	Gummipuffer	2	
9	N1083-G22	Vite	Screw	Vis	Schraube	2	
10	N1140-G22	Vite	Screw	Vis	Schraube	4	
11	11928	Rosetta	Washer	Rondelle	Scheibe	4	
12	N15538-G22	Rosetta elastica	Lock washer	Rondelle elastique	Federscheibe	2	
13	33001	Patella di protezione	Guard	Protection	Platte	1	
14	36154	Pannello destro	R.H. Panel	Panneau D.	Streifen	1	
15	36153	Pannello sinistro	L.H. Panel	Panneau G.	Platte L.	1	
16	36175	Autoadesivo sinistro	Decalcomanie Left	Decalcomanie gauche	Paneel linker	1	
17	30229	Vite	Screw	Vis	Schraube	4	
18	30232	Rosetta in gomma	Washer	Rondelle	Scheibe	4	
19	36580	Assieme sella	Saddle assy	Siége compl.	Einzelsitz Kpl.	1	
20	29806	Cavallotto anteriore	Braket	Support	Support Trager	1	
21	N1078-G22	Vite	Screw	Vis	Schraube	2	
22	N15536-G22	Rosetta elastica	Lock washer	Rondelle elastique	Federsheibe	8	
23	31495	Cavallotto posteriore	Braket	Support	Trager	1	
24	22271	Rondella piana	Washer	Rondelle	Scheibe	6	
25	N1079-G22	Vite	Screw	Vis	Schraube	6	
26	14668	Dado frenato	Nut	Ecrou	Mutter	2	
27	3760	Rosetta piana	Washer	Rondelle	Scheibe	4	
28	36173	Autoadesivo destro	Decalcomanie right	Decalcomanie droit	Paneel recht	1	

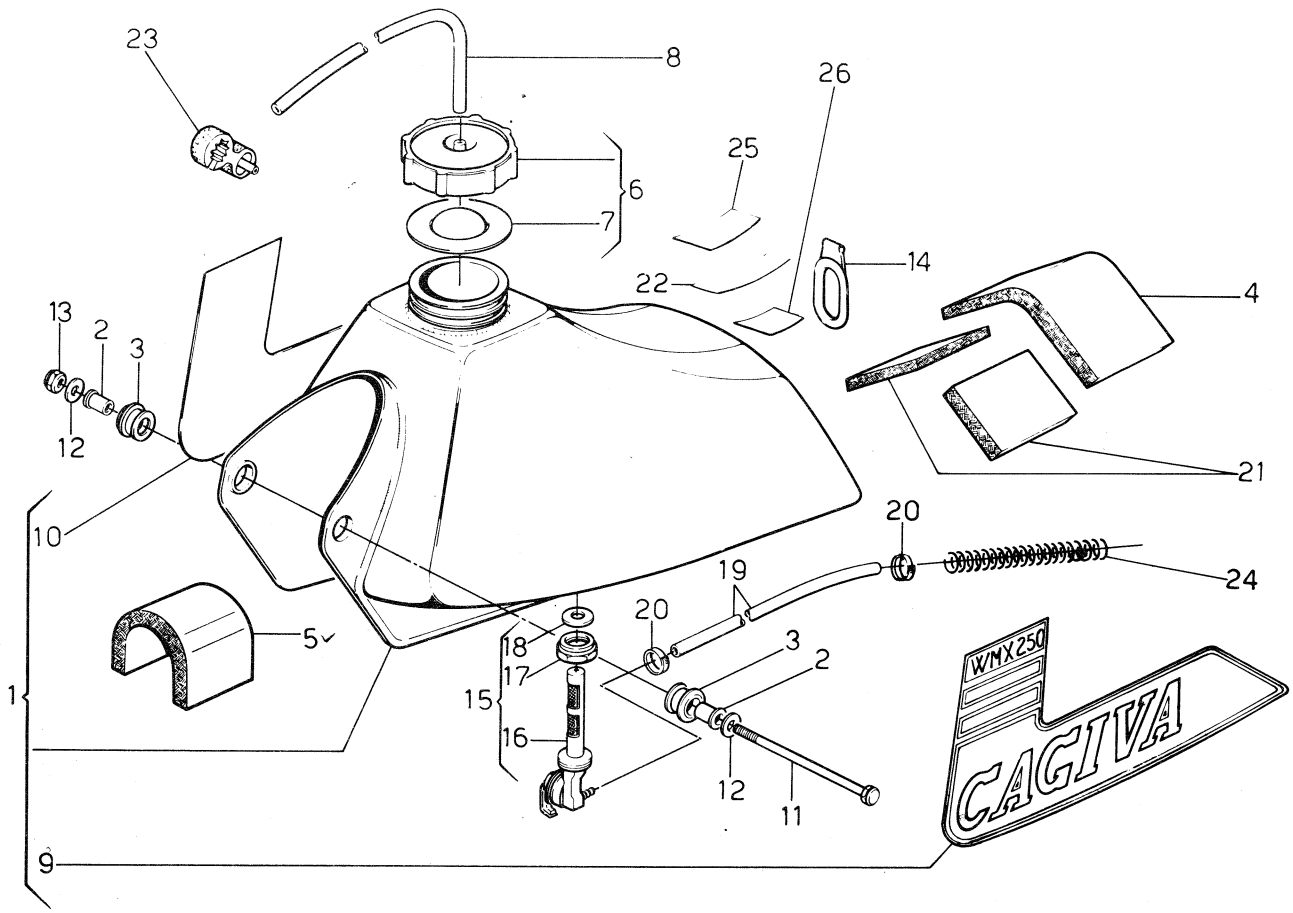

Index - No. Pos. - N.	Code N. Nr. Code N. Cod. Code Nr.	DENOMINAZIONE	NAME	DESIGNATION	BESHREIBUNG	Q.ty - Q.tà Q.te - M.ge	Validity Validità Validité Gultig
1	36652	Serbatoio carburante con decalcomanie	Tank assy	Reservoir compl.	Kraftstoffbehalter Kpl.	1	
2	30837	Distanziale	Spacer	Entretoise	Abstandsstuck	2	
3	30412	Tampone	Damper	Tampon	Gummipuffer	2	
4	32986	Spessore elastico posteriore	Rear rubber pad	Epaisseur élast AR	Elastischerbelag	1	
5	31062	Spessore elastico anteriore	Front rubber pad	Epaisseur élast AV	Elastischerbelag	1	
6	30453	Tappo di carico compl.	Plug assy	Bouchon compl.	Verschluss Kpl.	1	
7	31060	Guarnizione	Gasket	Joint	Dichtung	1	
8	31055	Tubetto di sfiato	Hose	Tuyau	Schlauch	1	
9	35485	Decalcomania sinistra per serbatoio	Trim	Decalcomanie	Streifen	1	
10	35486	Decalcomania destra per serbatoio	Trim	Decalcomanie	Streifen	1	
11	20156	Vite	Screw	Vis	Schraube	1	
12	2709	Rosetta	Washer	Rondelle	Scheibe	2	
13	N15193-G22	Dado frenato	Nut	Ecrou	Mutter	1	
14	31668	Attacco elastico post.	Rear connection	Attaque	Anschluss	1	
15	31893	Rubinetto benzina compl.	Gas valve assy	Robinet compl.	Kraftstoff-hahm Kpl.	1	
16	34796	Filtro	Filter	Filtre	Filter	1	
17	10660	Dado	Nut	Ecrou	Mutter	1	
18	30942	Guarnizione	Gasket	Joint	Dichtung	1	
19	7898	Condotto benzina	Gas line	Tuyau carburant	Kraftstoffleitung	1	
20	27495	Fascetta	Clamp	Collier	Schelle	2	
21	32987	Spessore elastico posteriore	Rear rubber pad	Epaisseur élast. AR	Elastischerbelag	2	
22	33591	Decalcomania raccom. uso motore	Trim	Decalcomanie	Streifen	1	
23	33536	Attacco sfiato serbatoio	Connection	Attaque	Anschluss	1	
24	33479	Molla protezione condotto	Spring	Ressort	Feder	1	
25*	33592	Decalcomania raccomandaz. uso motociclo	Trim	Decalcomanie	Streifen	1	
26*	33593	Decalcom. garanzia	Trim	Decalcomanie	Streifen	1	

*: Solo per mercato USA
*: Only for USA
*: Seulement pour USA
*: Nur für USA

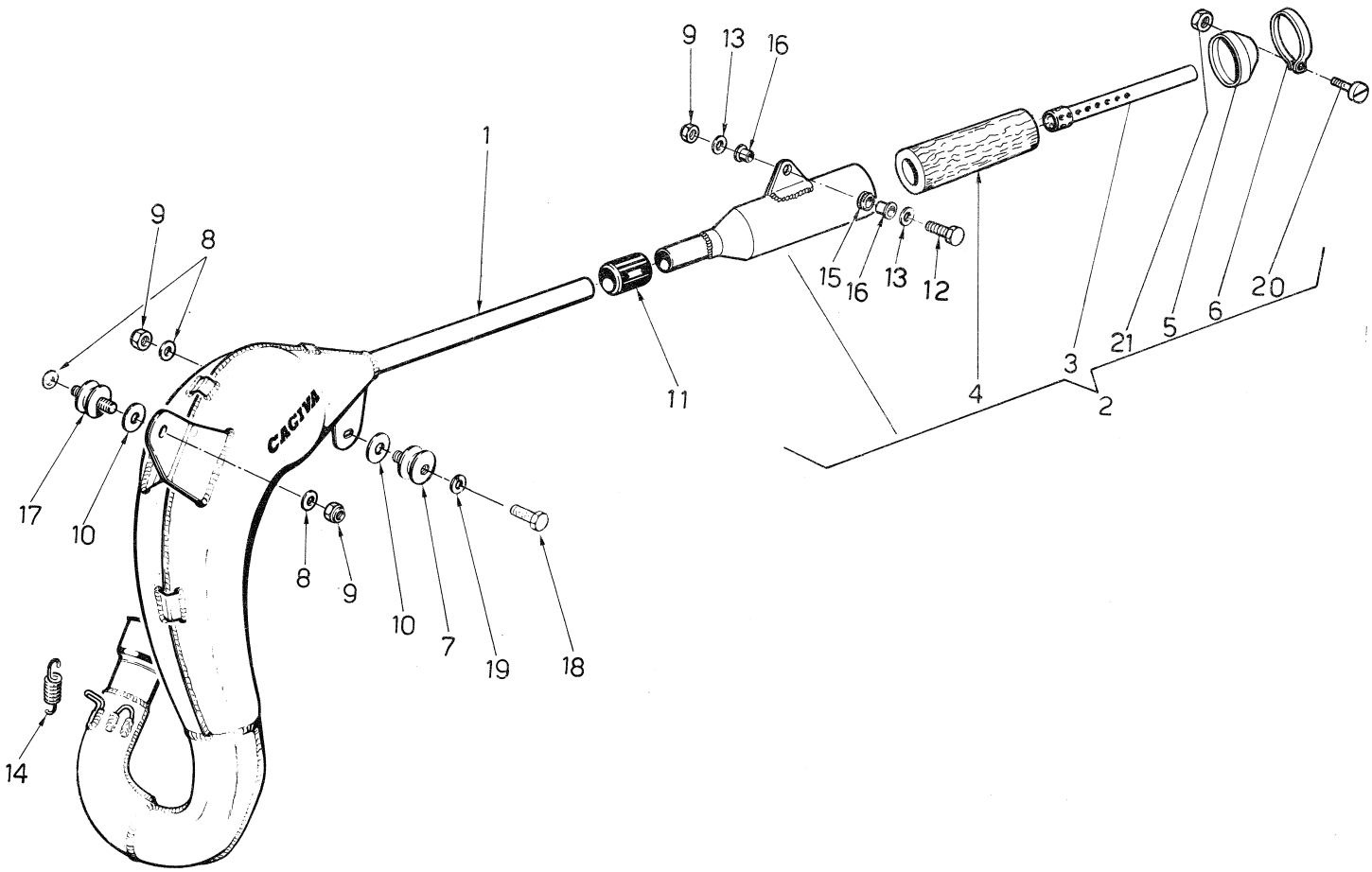

Index - No. Pos. - N.	Code N. Nr. Code N. Cod. Code Nr.	DENOMINAZIONE	NAME	DESIGNATION	BESHREIBUNG	Q.ty - Q.tà Q.té - M.ge	Validity Validità Validité Gultig
1	35194	Tubo di scarico	Exhaust pipe assy	Tuyau d'échappement compl.	Auspuffrohr	1	
2	36528	Assieme silenziatore di scarico	Silencer assy	Silencieux compl.	Schalldampfer Kpl.	1	
3	36530	Tubo forato	Tube	Tuyau	Rohr	1	
4	36531	Lana di vetro	Fiberglass	Laine de verre	Glaswolle	1	
5	36532	Scodellino terminale	Cap	Capuchon	Haube	1	
6	36535	Fascetta	Clamp	Collier	Schelle	1	
7	31854	Antivibrante posteriore	Damper	Element antivibrant	Vibrierschatzelement	1	
8	1911	Rosetta	Washer	Rondelle	Scheibe	3	
9	14668	Dado frenato	Nut	Ecrou	Mutter	3	
10	30809	Rondella di amianto	Washer	Rondelle	Scheibe	2	
11*	32551	Manicotto	Connector	Manchon	Muffe	1	
	31632	Manicotto	Connector	Manchon	Muffe	1	
12	N1144-G22	Vite	Screw	Vis	Schraube	1	
13	N15506-G22	Rosetta	Washer	Rondelle	Scheibe	2	
14	27593	Molla	Spring	Ressort	Feder	2	
15	18417	Antivibrante	Damper	Element antivibrant	Vibrierschatzelement	1	
16	32272	Distanziale	Spacer	Entretoise	Abstandsstuck	2	
17	30808	Antivibrante anteriore	Damper	Element antivibrant	Vibrierschatzelement	1	
18	N1137-G22	Vite	Screw	Vis	Schraube	1	
19	N15538-G22	Rosetta elastica	Lock washer	Rondelle elastique	Federscheibe	1	
20	N2900-G22	Vite	Screw	Vis	Schraube	1	
21	9128	Dado	Nut	Ecrou	Mutter	1	

* In alternativa
* In alternative
* En alternative
* Die Auswahl

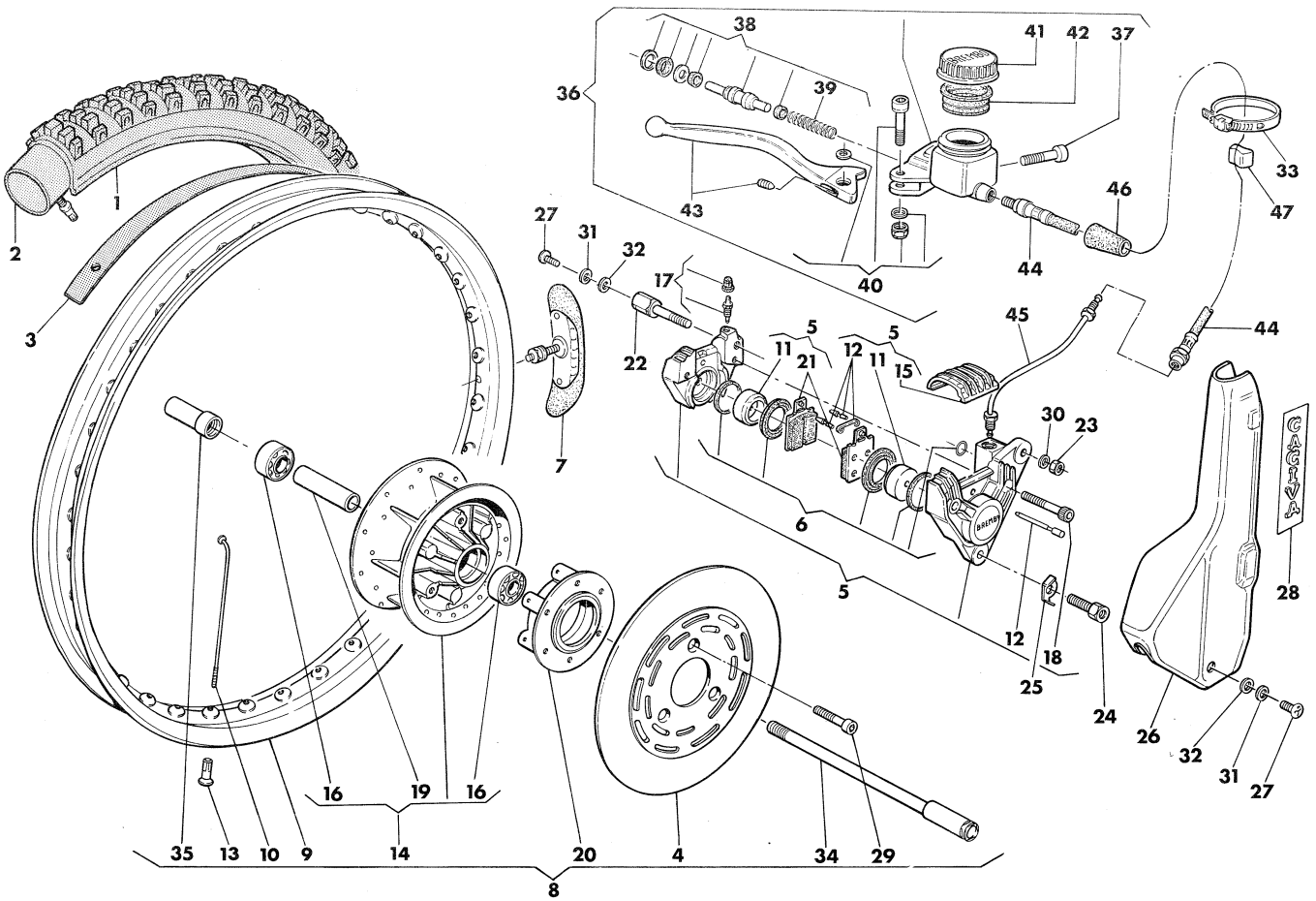

Index - No. Pos. - N.	Code N. Nr. Code N. Cod. Code Nr.	DENOMINAZIONE	NAME	DESIGNATION	BESHREIBUNG	Q.ty - Q.tà Q.te - M.ge	Validity Validità Validité Gultig
1*	32468	Pneumatico 3,00×21'' MT 25 Pirelli	Tire	Pneu	Reifen	1	
	36239	Pneumatico 3,00 × 21'' MT 32 Pirelli	Tire	Pneu	Reifen	1	
	27463	Pneumatico 3,00 × 21'' MT 16 Pirelli	Tire	Pneu	Reifen	1	
2	18648	Camera d'aria	Tube	Chambre à air	Gummischlauch	1	
3	13346	Fascia copriraggi	Rim strip	Bande	Felgenband	1	
4	35606	Disco	Disc	Disque	Scheibe	1	
5	35677	Pinza completa	Caliper	Etrier	Greifen	1	
6	29627	Gruppo revisione guarn.	Seal set	Kit de joint	Dichtungsatz	1	
7	32758	Staffa blocc. pneumatico	Tire blend clamp	Plaque d'arret pneu	Sicherungsplatte	1	
8	35597	Assieme ruota ant. senza pneumatico	Front wheel assy	Roue AV compl.	Vorterrad Kpl.	1	
9	35595	Cerchio WM1/1,6 × 21''	Rim	Jante	Felge	1	
10	35592	Raggio	Spoke	Rayon	Speiche	36	
11	29058	Pistoncino	Piston	Piston	Kolben	2	
12	36121	Gruppo rev. perni pastiglie	Pins set	Kit de pivots	Stiftensatz	1	
13	N29004	Nipplo	Nipple	Nipple	Nippel	36	
14	35599	Mozzo anteriore compl.	Hub assy	Moyeu compl.	Radnabe Kpl.	1	
15	29066	Coperchio	Cover	Couvercle	Dekel	1	
16	15658	Cuscinetto	Bearing	Roulement	Lager	2	
17	36124	Gruppo revisione spurgo	Screw set	Kit de vis	Schraubensatz	1	
18	36126	Vite	Screw	Vis	Schraube	1	
19	35600	Distanziale	Spacer	Entretoise	Abstandsstuck	1	
20	35605	Distanziale	Spacer	Entretoise	Abstandsstuck	1	
21	36145	Coppia pastiglie	Pads	Patins	Schelag	1	
22	36466	Vite superiore	Screw	Vis	Schraube	1	
23	14668	Dado	Nut	Ecrou	Mutter	1	
24	36263	Vite inferiore	Screw	Vis	Schraube	1	
25	33556	Piastrina sicurezza	Plate	Plaquette	Platte	1	
26	36226	Protezione pinza	Caliper guarde	Protection étirer	Greifenschutz	1	
27	36467	Vite	Screw	Vis	Schraube	2	
28	36468	Decalcomania	Trim	Décalcomanie	Streifen	1	
29	35607	Vite	Screw	Vis	Schraube	3	
30	N15506-G22	Rosetta piana	Washer	Rondelle	Scheibe	1	
31	N15536-G22	Rosetta elastica	Spring washer	Rondelle élastique	Federscheibe	2	
32	N15504-G22	Rondella piana	Washer	Rondelle	Scheibe	2	
33	27521	Fascetta	Clamp	Collier	Schelle	1	
34	35603	Perno ruota	Axle	Axe	Stift	1	
35	35604	Boccola	Bushing	Douille	Buchse	1	

RUOTA ANTERIORE FRONT WHEEL ROUE AVANT VORDERRAD	DRAWING-TAVOLA TABLE-BILD	21 WMX 250/82

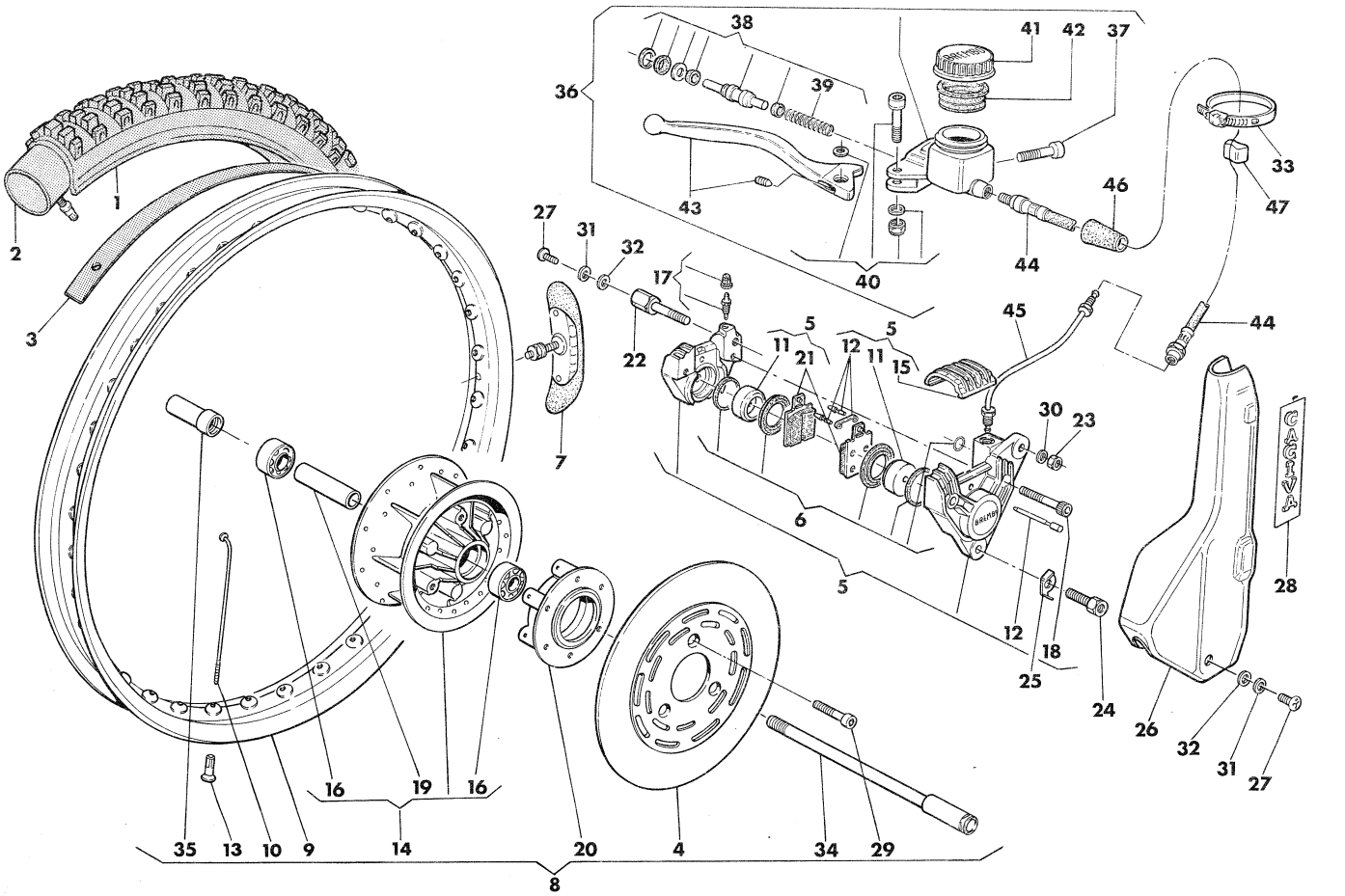

Index - No. Pos. - N.	Code N. Nr. Code N. Cod. Code Nr.	DENOMINAZIONE	NAME	DESIGNATION	BESHREIBUNG	Q.ty - Q.tà Q.te - M.ge	Validity Validità Validité Gultig
36	35674	Ass pompa	Pump assy	Pompe compl.	Pumpe Kpl.	1	
37	N2509-G22	Vite	Screw	Vis	Schraube	1	
38	36268	Gruppo revisione guarn.	Seal set	Kit de joint	Dichtungsatz	1	
39	36269	Molla	Spring	Ressort	Feder	1	
40	29634	Gruppo revisione viti per leva	Screw set for lever	Kit de vis pour levier	Schraubesatz für hebel	1	
41	25304	Tappo	Plug	Bouchon	Verschluss	1	
42	27065	Membrana a soffietto	Rubber boot	Soufflet	Membran	1	
43	36163	Leva comando freno compl.	Lever assy	Levier compl.	Hebel Kpl.	1	
44	35676	Tubo flessibile	Flexible pipe	Tuyau flexible	Biegsamrohr	1	
45	35675	Tubo rigido	Not flexible pipe	Tuyau rigide	Strengrohr	1	
46	35078	Cappuccio	Cap	Capouchon	Kappe	1	
47	36164	Gommino per tubo	Rubber for pipe	Caoutchouc pour tuyau	Gummistück für rohr	1	
48	27521	Fascetta	Clamp	Collier	Schelle	1	

*: In alternativa.
*: In alternative.
*: En alternative.
*: Die Auswahl.

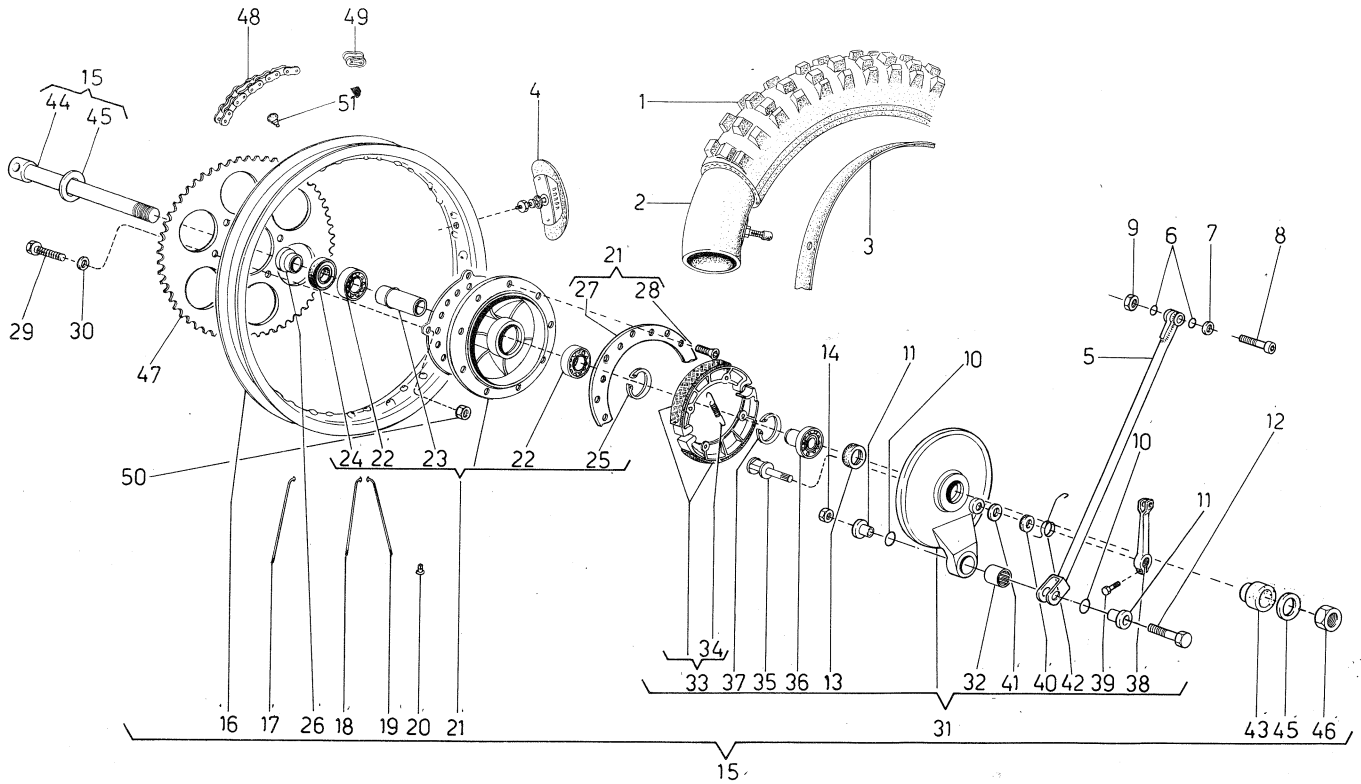

Index - No. Pos. - N.	Code N. Nr. Code N. Cod. Code Nr.	DENOMINAZIONE	NAME	DESIGNATION	BESHREIBUNG	Q.ty - Q.tà Q.té - M.ge	Validity Validità Validité Gultig
1*	33609	Pneumatico 4,00×18'' MT 25 Pirelli	Tire	Pneu	Reifen	1	
	35453	Pneumatico 4,25×18'' MT 32 Pirelli	Tire	Pneu	Reifen	1	
	32441	Pneumatico 4,00×18'' MT 16 Pirelli	Tire	Pneu	Reifen	1	
2	33607	Camera d'aria	Tube	Chambre à air	Gummischlauch	1	
3*	1688	Fascia copriraggi	Rim strip	Bande	Felgenband	1	
	21611	Fascia copriraggi	Rim strip	Bande	Felgenband	1	
4	32759	Staffa blocc. pneumatico	Bracket	Bride	Befestigungsbugel	1	
5	33782	Tirante	Tie rod	Tirant	Zugstange	1	
6	22551	Anello OR	''O''Ring	Joint ''O''	O-Ring	2	
7	13419	Rosetta	Washer	Rondelle	Scheibe	1	
8	N2513-G22	Vite	Screw	Vis	Schraube	1	
9	14868	Dado frenato	Nut	Ecrou	Mutter	1	
10	23114	Anello OR	''O''Ring	Joint ''O''	O-Ring	2	
11	32127	Bussola	Bushing	Douille	Buchse	2	
12	N1146-G22	Vite	Screw	Vis	Schraube	1	
13	22961	Anello di tenuta	Seal ring	Bague d'étanchéitée	Dichtungsring	1	
14	14668	Dado frenato	Nut	Ecrou	Mutter	1	
15	36458	Assieme ruota posteriore senza corona e pneumatico	Rear wheel assy without sprocket and tire	Roue AR compl. sans couronne et pneu	Hinterrad Kpl. ohne kranz und reifen	1	
16	36284	Cerchio WM2/1,85 × 18''	Rim	Jante	Felge	1	
17	36285	Raggio lato corona	Spoke	Rayon	Speiche	18	
18	34576	Raggio lato freno interno	Spoke	Rayon	Speiche	9	
19	34575	Raggio lato freno esterno	Spoke	Rayon	Speiche	9	
20	N29005	Nipplo	Nipple	Nipple	Nippel	36	
21	32835	Assieme mozzo	Rear hub assy	Moyeu compl.	Radnabe Kpl.	1	
22	21903	Cuscinetto	Bearing	Roulement	Lager	2	
23	32837	Distanziale interno	Spacer	Entretoise	Abstandsstuck	1	
24	22963	Anello di tenuta	Seal ring	Bague d'étanchéitée	Dichtungsring	1	
25	N21269-G2	Anello Seeger	Circlip	Bague d'arret	Federring	1	
26	32836	Distanziale esterno	Spacer	Entretoise	Abstandsstuck	1	
27	32838	Flangia portaraggi	Flange	Flasque	Flansch	1	
28	32839	Vite	Screw	Vis	Schraube	9	
29	N1144-G22	Vite	Screw	Vis	Schraube	6	
30	N15506-G22	Rosetta	Washer	Rondelle	Scheibe	6	
31	32841	Assieme coperchio portaceppi	Side plate assy	Couvercle compl.	Deckel Kpl.	1	
32*	32223	Boccola a rullini	Needle bearing	Roulement a aiguilles	Nadelkafig	1	
	32224	Boccola a rullini	Needle bearing	Roulement a aiguilles	Nadelkafig	1	
33	32843	Ceppi freno	Brake shoe assy	Sabots de frein compl.	Bremsbacke, Kpl.	1	

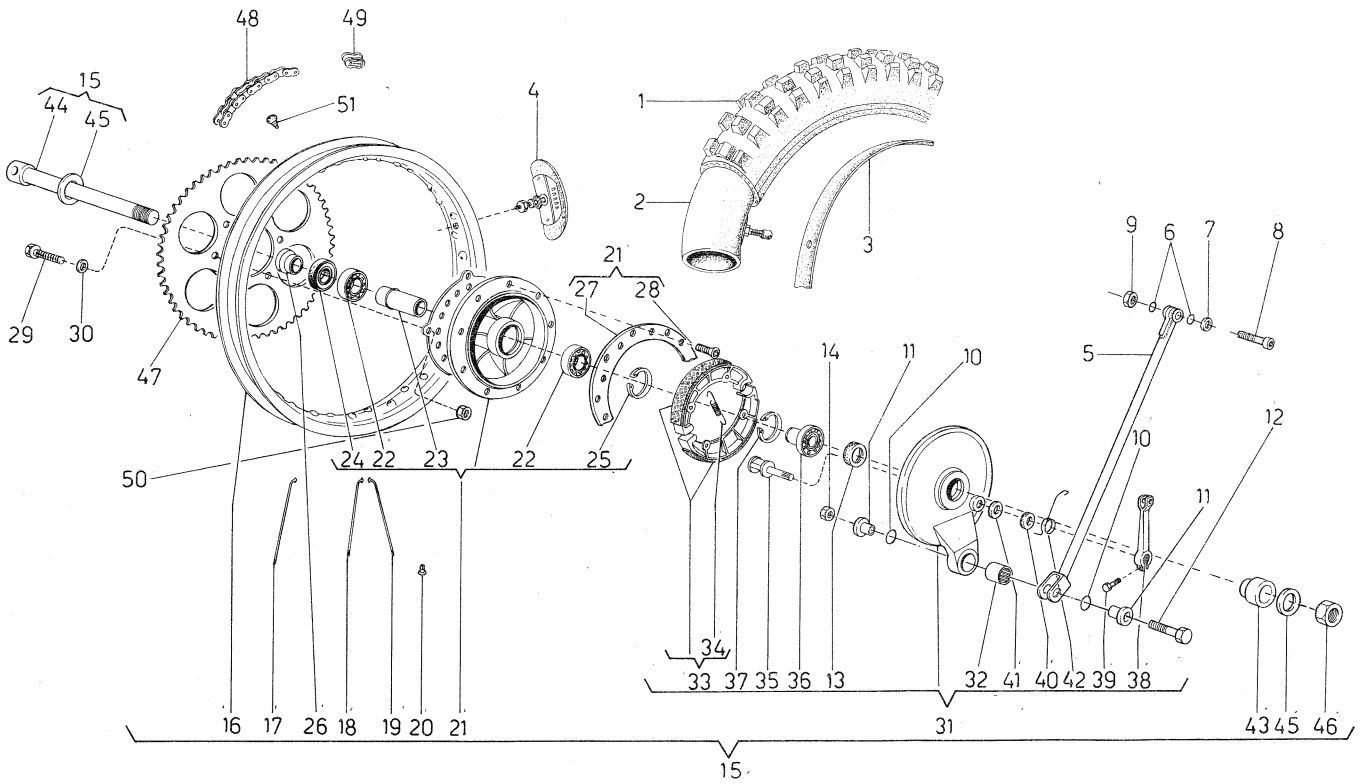

Index - No. Pos. - N.	Code N. Nr. Code N. Cod. Code Nr.	DENOMINAZIONE	NAME	DESIGNATION	BESHREIBUNG	Q.ty - Q.tà Q.te - M.ge	Validity Validità Validité Gultig
34	32845	Molla	Spring	Ressort	Feder	2	
35	32846	Camma	Cam	Came	Nocken	1	
36	32847	Cuscinetto con distanziale	Bearing	Roulement	Lager	1	
37	N21270-G2	Anello Seeger	Circlip	Bague d'arret	Federring	1	
38	32848	Leva com. ceppi	Lever	Levier	Steuerhebel	1	
39	N1083-G22	Vite	Screw	Vis	Schraube	1	
40	31457	Guarnizione	Gasket	Joint	Dichtung	1	
41	7380	Rosetta	Washer	Rondelle	Scheibe	1	
42	32849	Molla	Spring	Ressort	Feder	1	
43	32850	Distanziale	Spacer	Entretoise	Abstandsstuck	1	
44	32746	Perno ruota	Pin	Pivot	Stift	1	
45	31492	Rosetta	Washer	Rondelle	Scheibe	2	
46	N15055-G22	Dado	Nut	Ecrou	Mutter	1	
47	33397	Corona z=47 (di serie)	Sprocket z=47 (standard)	Couronne z=47 (en serie)	Kranz z=47 (in serie)	1	
	33395	Corona z=45	Sprocket z=45	Couronne z=45	Kranz z=45	1	
	33399	Corona z=49	Sprocket z=49	Couronne z=49	Kranz z=49	1	
48	33417	Catena REGINA 5/8''×6,5	Chain REGINA 5/8''×6,5	Chaine REGINA 5/8''×6,5	Kette REGINA 5/8''×6,5		
		Tipo 135 GP	Tipo 135 GP	Tipo 135 GP	Tipo 135 GP	1	
49	33507	Giunto	Master link	Accouplement	Kupplung	1	
50	N15035-G22	Dado	Nut	Ecrou	Mutter	6	
51	9032	Tampone chiusura foro staffa	Robber	Tampon	Gummimuffer	1	

* In alternativa
* In alternative
* En alternative
* Die Auswahl

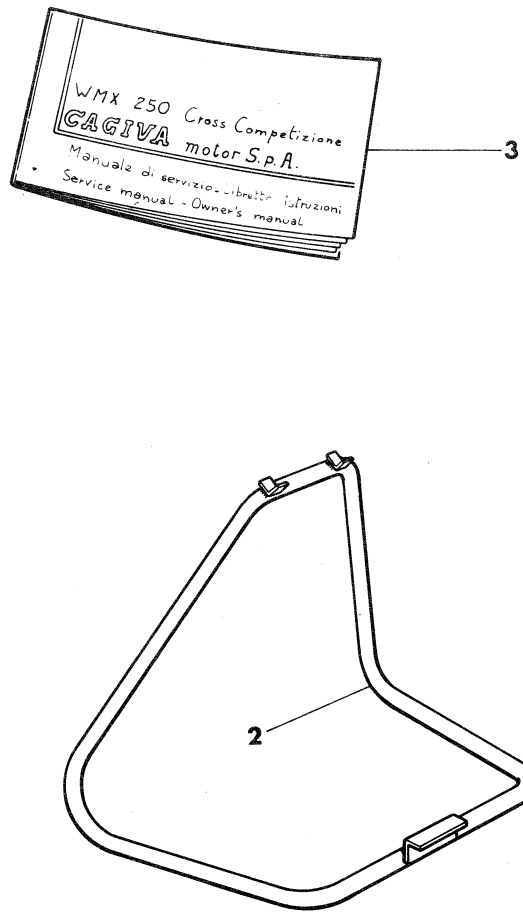

Index - No. Pos. - N.	Code N. Nr. Code N. Cod. Code Nr.	DENOMINAZIONE	NAME	DESIGNATION	BESHREIBUNG	Q.ty - Q.tà Q.te - M.ge	Validity Validità Validité Gultig
1	30863	Borsa attrezzi completa	Tool case assy	Trousse à utils compl.	Werkzengtasche	1	
2	34321	Cavalletto	Stand	Bequille	Kippstander	1	
3	36419	Manuale per l'uso e la manutenzione	Handbook	Emploi d'entretien	Handbuch	1	

INDICE NUMERICO PROGRESSIVO / NUMERICAL INDEX / INDEX NUMERIQUE / NUMMERNVERZEICHNIS

DISEGNO DRAWING DESSIN ZEICHNUNG	PAGINA PAGE PAGE SEITE	DISEGNO DRAWING DESSIN ZEICHNUNG	PAGINA PAGE PAGE SEITE	DISEGNO DRAWING DESSIN ZEICHNUG	PAGINA PAGE PAGE SEITE
1049/6	13	12045	15	23736	12
1199	23	12046	15	23979	15
1688	29	12048	15	23981	15
1911	26	12451	15	23983	15
2709	14-25	12723	23	23985	15
3170	11	13346	27	23990	15
3760	24	13419	29	24319	6-8
4103	15	14668	17-24-26-27-29	24840	13
4104	15	14868	6-14-17-	24841/2-3	13
4551/10	10		20-24-29	24849	13
4553/6	10	15658	27	24856	13
4646	18	15992	13	24857	13
5761/58	15	18153	6	24858	13
5893/2-4-6-8	17	18417	28	24905	10
6513	23	18648	27	24947	8
6725/3	8	19345	23	24951	8
6925	23	19563	14	24983	11
7380	30	19620	8	24984	11
7719	8	19627	11	25044	11
7898	25	19789	12	25082	13
7989/3	12	19965	6	25138	12
7989/5	12	20063	17	25304	28
7989/8	12	20156	25	26134	13
7989/10	12	20474	10	26176	12
8146	8	20682	5	26322	17
9032	30	21254	9	26884	6
9128	26	21375	13	27065	28
9671	20	21611	29	27103	13
10660	25	21811	14-22	27142	17
10904/10	10	21812	22	27143	17
11276	4	21903	29	27158	13
11524	8	21929	5	27463	27
11794/3	5	22121	12	27495	25
11794/4	5	22271	17-24	27521	4-15-27-28
11794/6	5	22373	12	27522	16
11795/5	5	22375	10	27589	8
11928	24	22466	15	27593	26
12029	15	22551	10-29	27865	13
12030	15	22613	6	27910/9	15
12032/70	15	22946	9	27912/50	15
12033	15	22961	29	27960	9
12034	15	22963	29	28960/03	6
12041/182	15	23108	6-9	29042	15
12041/185	15	23114	29	29058	27
12041/188	15	23158	14	29066	27

INDICE NUMERICO PROGRESSIVO / NUMERICAL INDEX / INDEX NUMERIQUE / NUMMERNVERZEICHNIS

DISEGNO DRAWING DESSIN ZEICHNUNG	PAGINA PAGE PAGE SEITE	DISEGNO DRAWING DESSIN ZEICHNUNG	PAGINA PAGE PAGE SEITE	DISEGNO DRAWING DESSIN ZEICHNUG	PAGINA PAGE PAGE SEITE
29074	5	30889	22	31776	13
29089	11	30890	22	31777	13
29116	18	30908	14	31795	10
29117	18	30942	25	31813	11
29452/258	15	30967	8	31814	11
29627	27	31055	25	31817	9
29634	28	31060	25	31819	9
29797	16	31062	25	31827	4
29806	24	31381	11	31830	11
29861	13	31388	9	31854	26
29862	13	31457	30	31893	25
29912	17-20	31485	11	31914	4
30045	17	31492	30	31970	4
30229	24	31495	24	31981	7
30232	24	31497	24	32045	24
30343	22	31498	24	32064	20
30344	22	31632	26	32065	20
30412	25	31668	25	32069/40	20
30453	25	31669	12	32069/50	20
30568	14	31672	12	32069/70	20
30728	8	31679	12	32069/100	20
30780	21	31695	10	32070/30	20
30794	15	31696	10	32070/70	20
30808	26	31698	6	32070/80	12
30809	26	31717	8	32070/100	20-12
30819	22	31739	11	32070/120	20-12
30820	11	31743	12	32071	20
30837	25	31748	8	32106/7 ÷ 10	17
30854	6	31752	9	32109	17
30863	31	31753	6	32110	17
30871	22	31754	6	32127	29
30872	22	31755	6	32140	6
30873	22	31757	6	32157	18
30874	22	31761	10	32160	17
30875	22	31762	10	32161	17
30876	22	31763	10	32164	23
30877	22	31764	10	32175	9
30878	22	31765	10	32177	23
30882	22	31767	12	32180	23
30883	22	31768	12	32203	10
30884	22	31769	12	32204	10
30885	22	31771	12	32205	10
30886	22	31772	12	32210	14
30887	22	31773	12	32213	14
30888	22	31774	13	32214	14

INDICE NUMERICO PROGRESSIVO / NUMERICAL INDEX / INDEX NUMERIQUE / NUMMERNVERZEICHNIS

DISEGNO DRAWING DESSIN ZEICHNUNG	PAGINA PAGE PAGE SEITE	DISEGNO DRAWING DESSIN ZEICHNUNG	PAGINA PAGE PAGE SEITE	DISEGNO DRAWING DESSIN ZEICHNUG	PAGINA PAGE PAGE SEITE
32215	14	32908	17	33556	27
32218	14	32986	25	33574	6
32223	29	32987	25	33591	25
32224	29	33001	24	33592	25
32272	26	33014	13	33593	25
32319	6	33046	3	33607	29
32354	23	33047	3	33609	29
32389	8	33048	3	33629	6
32390	9	33054	3	33630	6
32441	29	33055	3	33727	11
32468	27	33110	19	33751	16
32478	6	33143	8	33759	11
32479	6	33153	7	33780	9
32481	6	33154	5	33781	11
32485	8	33170	12	33782	29
32531	16	33171	12	33895	5
32551	26	33172	12	33993	17
32620	13	33173	12	34035	13
32637	23	33175	12	34128	15
32746	30	33177	17	34160	9
32754	17	33184	21	34168	4
32758	27	33208	20	34321	31
32759	29	33211	15	34358	4
32764	17	33238	6	34444	21
32765	17	33303	12	34575	29
32835	29	33311	8	34576	29
32836	29	33312	8	34604	6
32837	29	33313	8	34790	5
32838	29	33324	10	34796	25
32839	29	33325	10	34888	7-18
32841	29	33395	30	34968	11
32843	29	33397	30	35009	9
32845	30	33399	30	35045	9
32846	30	33417	30	35049	8
32847	30	33424	12	35052	4
32848	30	33425	12	35078	28
32849	30	33427	12	35095	20
32850	30	33468	20	35100	8
32853	15	33469	20	35104	6
32854	15	33470	20	35105	11
32855	15	33473	20	35106	11
32859	15	33479	25	35109	11
32860	15	33507	30	35119	13
32861	15	33527	23	35120	12
32867	15	33536	25	35123	12

INDICE NUMERICO PROGRESSIVO / NUMERICAL INDEX / INDEX NUMERIQUE / NUMMERNVERZEICHNIS

DISEGNO DRAWING DESSIN ZEICHNUNG	PAGINA PAGE PAGE SEITE	DISEGNO DRAWING DESSIN ZEICHNUNG	PAGINA PAGE PAGE SEITE	DISEGNO DRAWING DESSIN ZEICHNUG	PAGINA PAGE PAGE SEITE
35127	4	35677	27	36531	26
35128	4	36121	27	36532	26
35131	5	36124	27	36535	26
35134	4	36126	27	35552	21
35135/1 ÷ 4	4	36138	4	36553	21
35168	4	36145	27	36554	21
35170	4	36153	24	36555	21
35171	4	36154	24	36556	21
35172/5	4	36163	28	36557	21
35172/8	4	36164	28	36580	24
35172/10	4	36173	24	36652	25
35173	4	36175	24	36838	14
35178	5	36226	27	36933	18
35182	8	36229	11	36935	18
35187	8	36235	24	36936	18
35188	11	36239	27	36937	18
35194	26	36263	27	36938	18
35210	22	36268	28	36939	18
35236	20	36269	28	36940	18
35237	20	36284	29	36941	18
35238	20	36285	29	36942	18
35307	14	36294	15	36943	18
35407	5	36328	6	36946	18
35408	4	36354	17	36947	18
35453	29	36357	8	36948	18
35485	25	36379	10	36949	18
35486	25	36380	10	36950	18
35487	12	36384	7	36951	18
35488	12	36385	6	36953	18
35489	12	36386	9	36954	18
35547	18	36419	31	36955	18
35575	6	36423	5	36956	18
35592	27	36440	8	36957	18
35595	28	36441	12	36959	18
35597	27	36456	18	36960	18
35599	27	35457	7	36961	18
35600	27	36458	29	36962	18
35603	27	36466	27	36963	19
35604	27	36467	27	36966	19
35605	27	36468	27	36967	19
35606	27	36475	16	36968	19
35607	27	36476	16	36969	19
35674	27	36500	15	36970	19
35675	28	36528	26	36971	19
35676	28	36530	26	36972	19

INDICE NUMERICO PROGRESSIVO / NUMERICAL INDEX / INDEX NUMERIQUE / NUMMERNVERZEICHNIS

DISEGNO DRAWING DESSIN ZEICHNUNG	PAGINA PAGE PAGE SEITE	DISEGNO DRAWING DESSIN ZEICHNUNG	PAGINA PAGE PAGE SEITE	DISEGNO DRAWING DESSIN ZEICHNUG	PAGINA PAGE PAGE SEITE
36973	19	N 15008-G22	4		
36974	19	N 15033-G22	23		
36975	19	N 15035-G22	30		
36978	19	N 15055-G22	30		
36979	19	N 15064-G22	17		
36980	19	N 15066-G0	9		
36981	18	N 15095-G22	4		
36984	17	N 15193-G22	16-25-20		
36987	6	N 15195-G22	21-18		
36988	4	N 15197-G22	18		
N 1053-G22	14	N 15213-G22	20		
N 1077-G22	8-20	N 15503-G22	12-14		
N 1078-G22	24	N 15504-G22	4-14-18		
N 1079-G22	21-23-30		20-23-27		
N 1081-G22	10-11-13-14-19	N 15506-G22	17-18-20		
N 1083-G22	14-16-21-30		26-27-29		
N 1087-G22	20-24	N 15533-G22	5		
N 1089-G22	6-16-20-21	N 15535-G22	12		
N 1096-G22	17	N 15536-G22	20-24-27		
N 1137-G22	26	N 15538-G22	20-24-26		
N 1140-G22	17-24	N 15549-G22	16-24		
N 1142-G22	10	N 15580	9		
N 1144-G22	26-29	N 15587	8		
N 1146-G22	29	N 15599	9		
N 1152-G22	20	N 15767-G21	14		
N 1158-G22	17	N 20067-G22	23		
N 1162-G22	17	N 21007	11-14		
N 1537-G22	8	N 21203-G22	13		
N 2482-G22	12	N 21204-G0	10		
N 2509-G22	4-5-28	N 21206-G0	10		
N 2510-G22	6-9	N 21261-G0	9		
N 2511-G22	6	N 21269-G2	29		
N 2512-G22	9	N 21270-G2	30		
N 2513-G22	29	N 21272-G0	8		
N 2515-G22	8	N 21312-G0	23		
N 2523-G22	6	N 21507	10		
N 2556-G22	18	N 21546	12		
N 2558-G22	18	N 23029	7		
N 2559-G22	18	N 29004	27		
N 2562-G22	18	N 29005	29		
N 2900-G22	26				
N 2902-G22	24				
N 3260-G22	22				
N 3834-G22	13				
N 7335-G22	5-9				